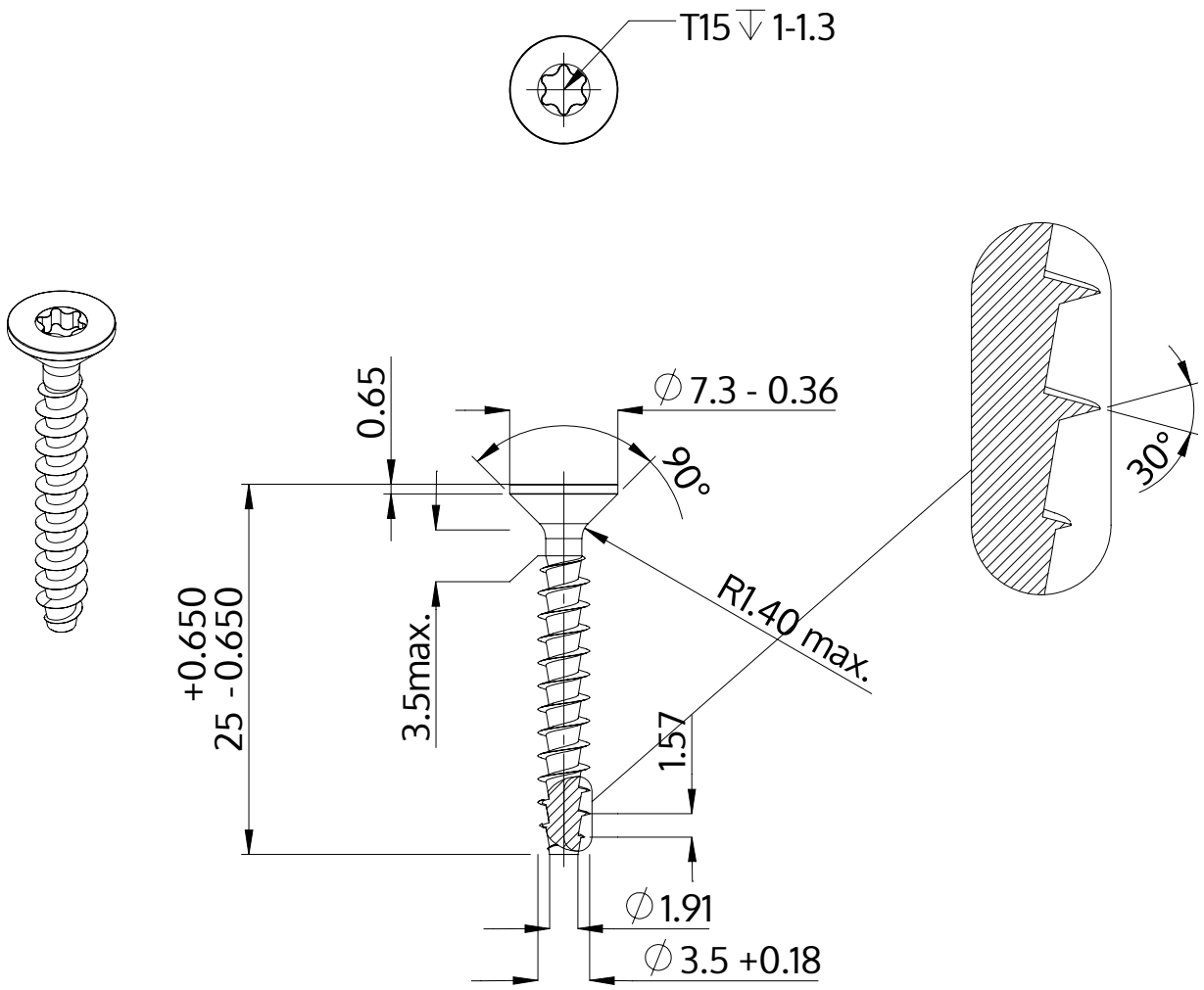

Описание	STP41A 3.5x25.0 - T15
Материал	Нержавеющая сталь A2
Поверхность	Светлый отжиг и пассивация
Вес	1.202 kg / 1000 Штука

SCREWERK	**STP41A0350250E**	
Метрический чертеж A4	Шкала 2:1	2024-05