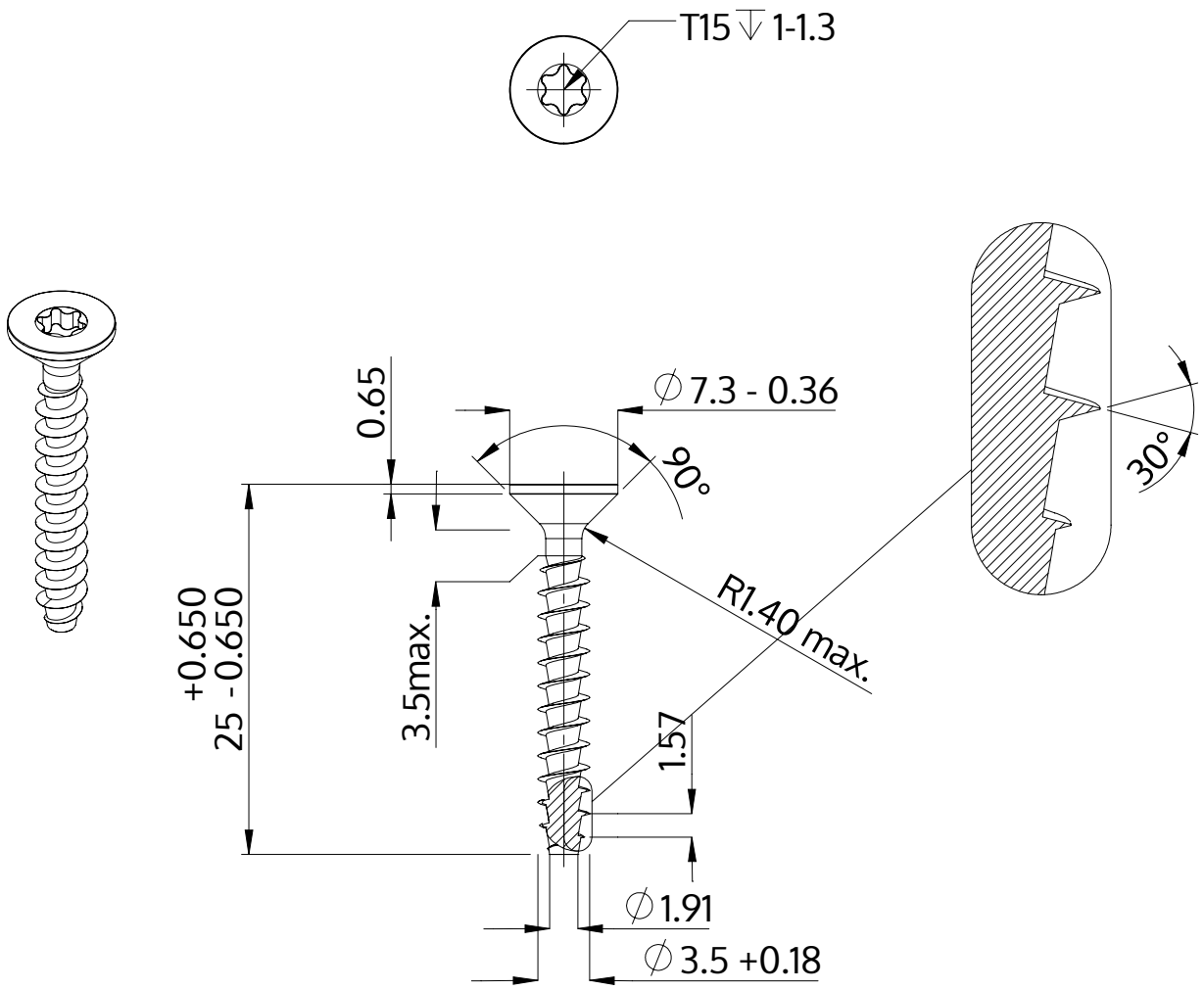

Descrizione	STP41A 3.5x25.0 - T15
Materiale	acciaio inossidabile A2
Superficie	bianco-decapato e passivato
Peso	1.202 kg / 1000 pezzi

SCREWERK	**STP41A0350250E**	
Disegno metrico A4	Scala 2:1	2024-10