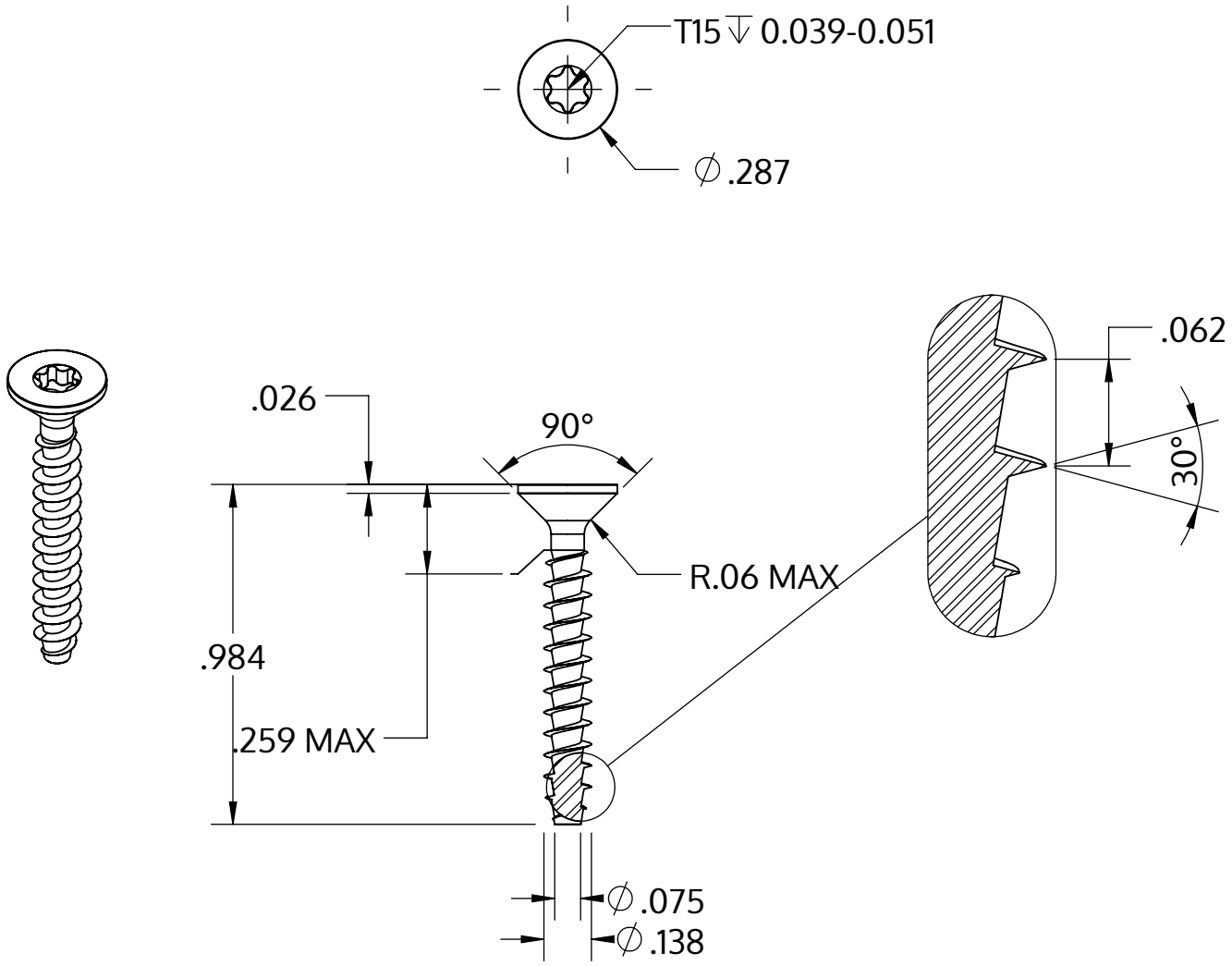

Metric size	M3.5 x 1.57 mm
US size (converted)	#6-16
	Tolerances [inch]
Length	+/- 0.025
Head diameter	+0 / -0.014
Head height	+/- 0.004
Thread diameter	+0.007 / -0

Descrizione	STP41A 3.5x25.0 - T15
Materiale	acciaio inossidabile A2
Superficie	bianco-decapato e passivato
Peso	1.202 kg / 1000 pezzi

SCREWERK	**STP41A0350250E**	
_Zoll Zeichnung Größe A	Scala 2:1	2024-10