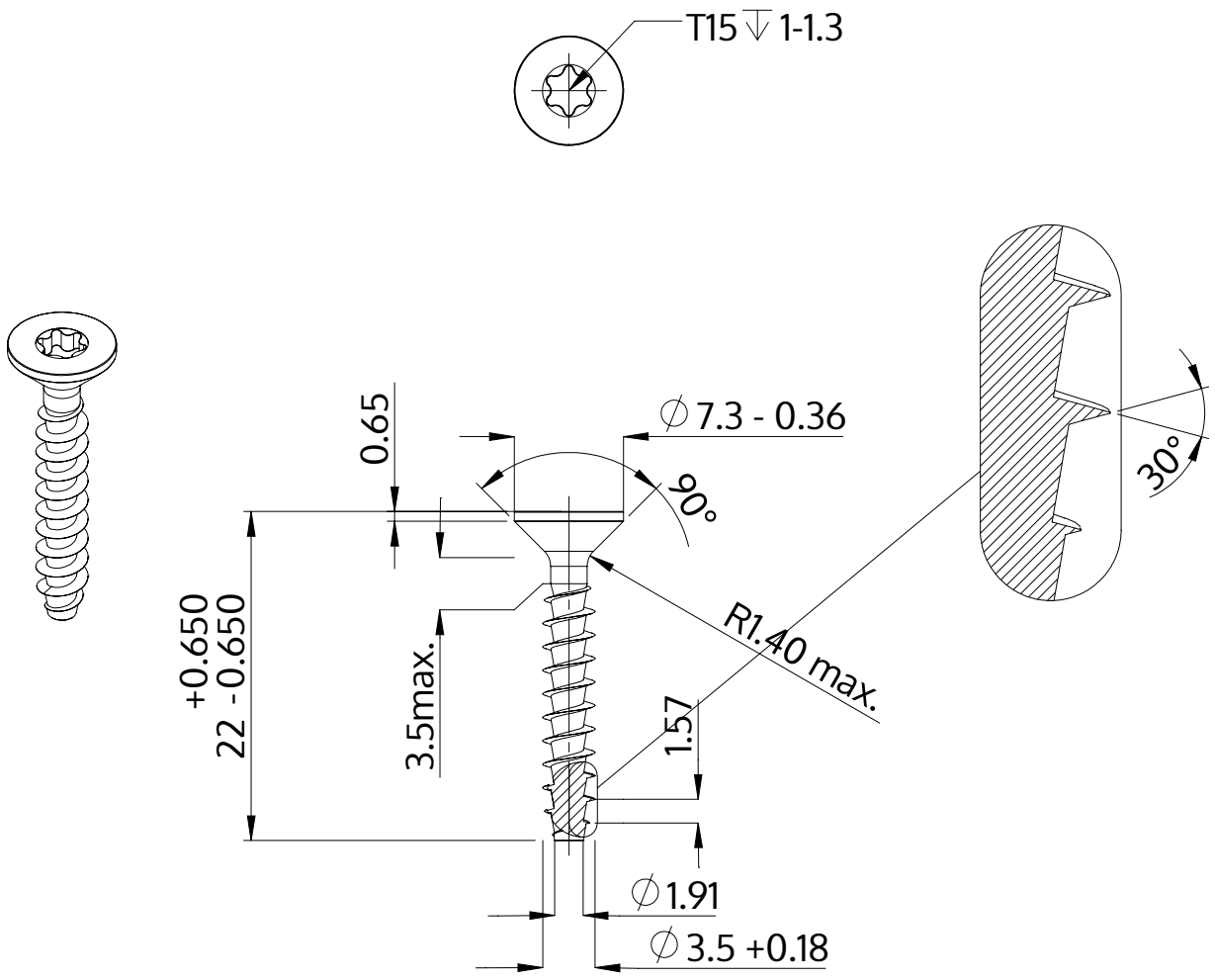

Descripción	STP41A 3.5x22.0 - T15
Material	Acero, endurecido
Superficie	Zinc-Niquelado, pasivado negro/ sin Cr-VI, recocido, sellado
Peso	1.091 kg / 1000 Piezas

SCREWERK	**STP41A0350220B**	
Diseño métrico	Escalada 2:1	2024-10