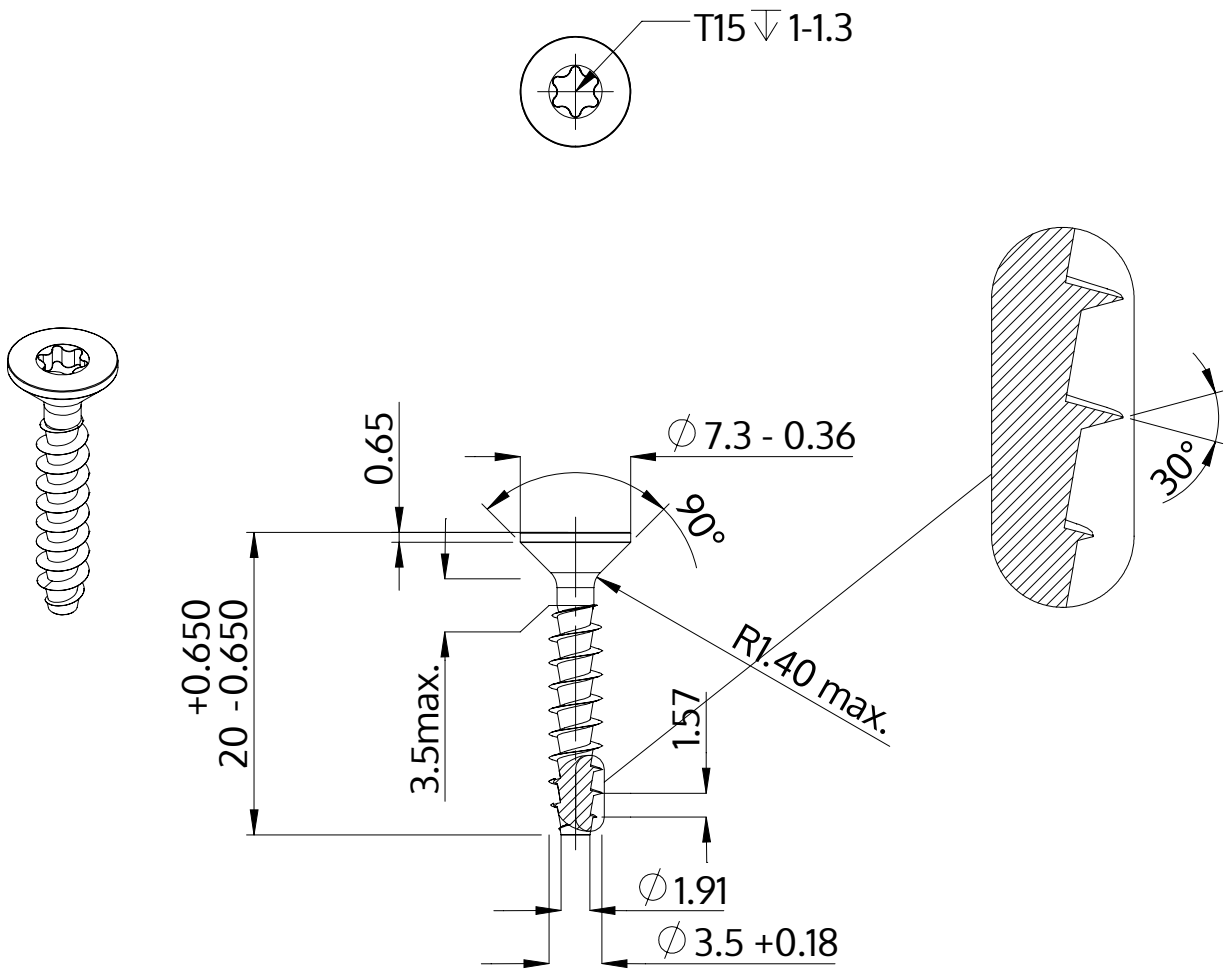

Описание	STP41A 3.5x20.0 - T15
Материал	стомана, закалена
Повърхност	цинково и никелово покритие, Черен, пасивиран, темпериран, херметизация
Тегло	1.016 kg / 1000 Бройка

SCREWERK	**STP41A0350200B**	
Метричен дизайн A4	Мащаб None:1	2024-04