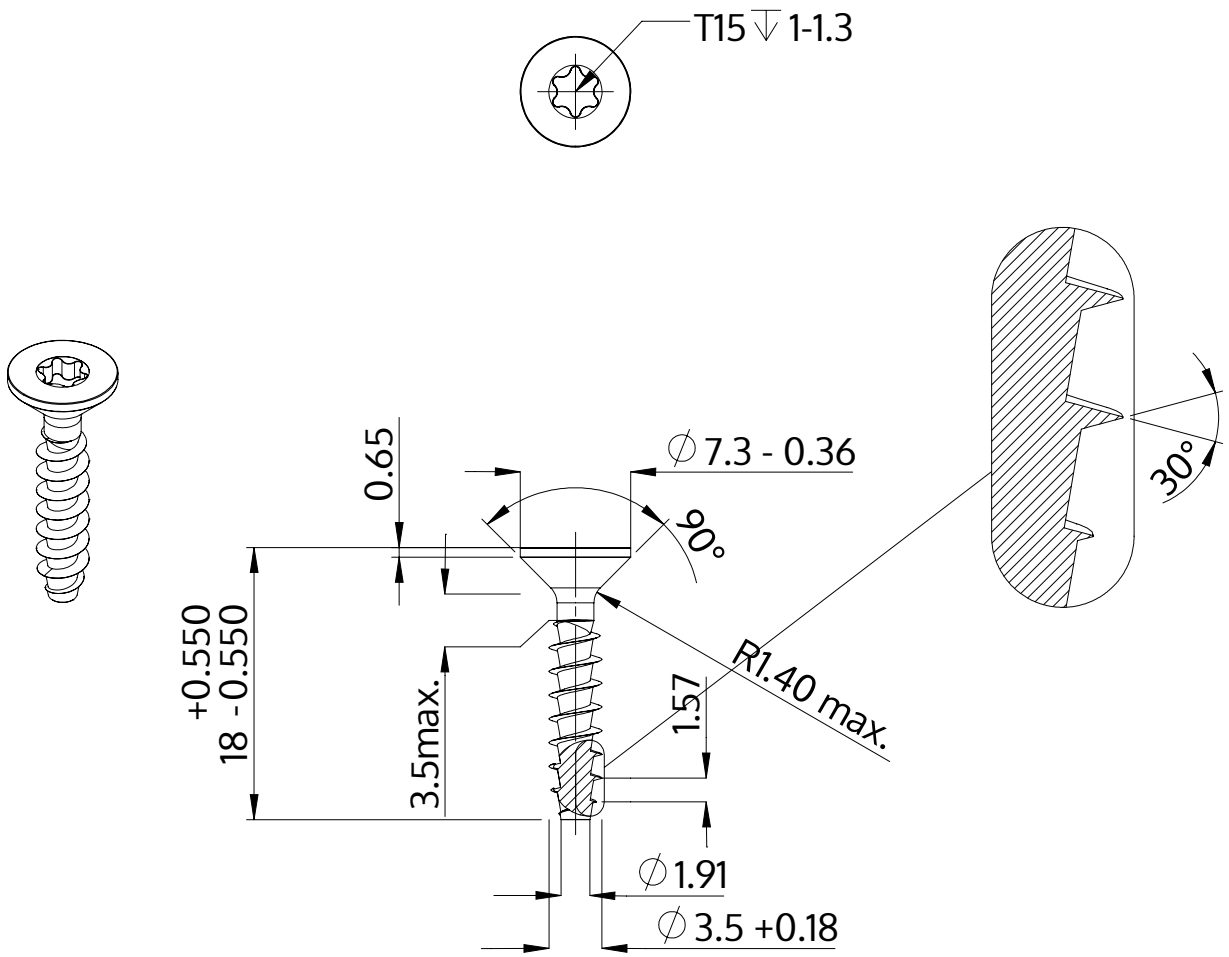

Descripción	STP41A 3.5x18.0 - T15
Material	Acero, endurecido
Superficie	galvanizado 5-7 micras, recocido, azul / pasivado transparente
Peso	0.942 kg / 1000 Piezas

SCREWERK	**STP41A0350180S**	
Diseño métrico	Escalada 2:1	2024-10