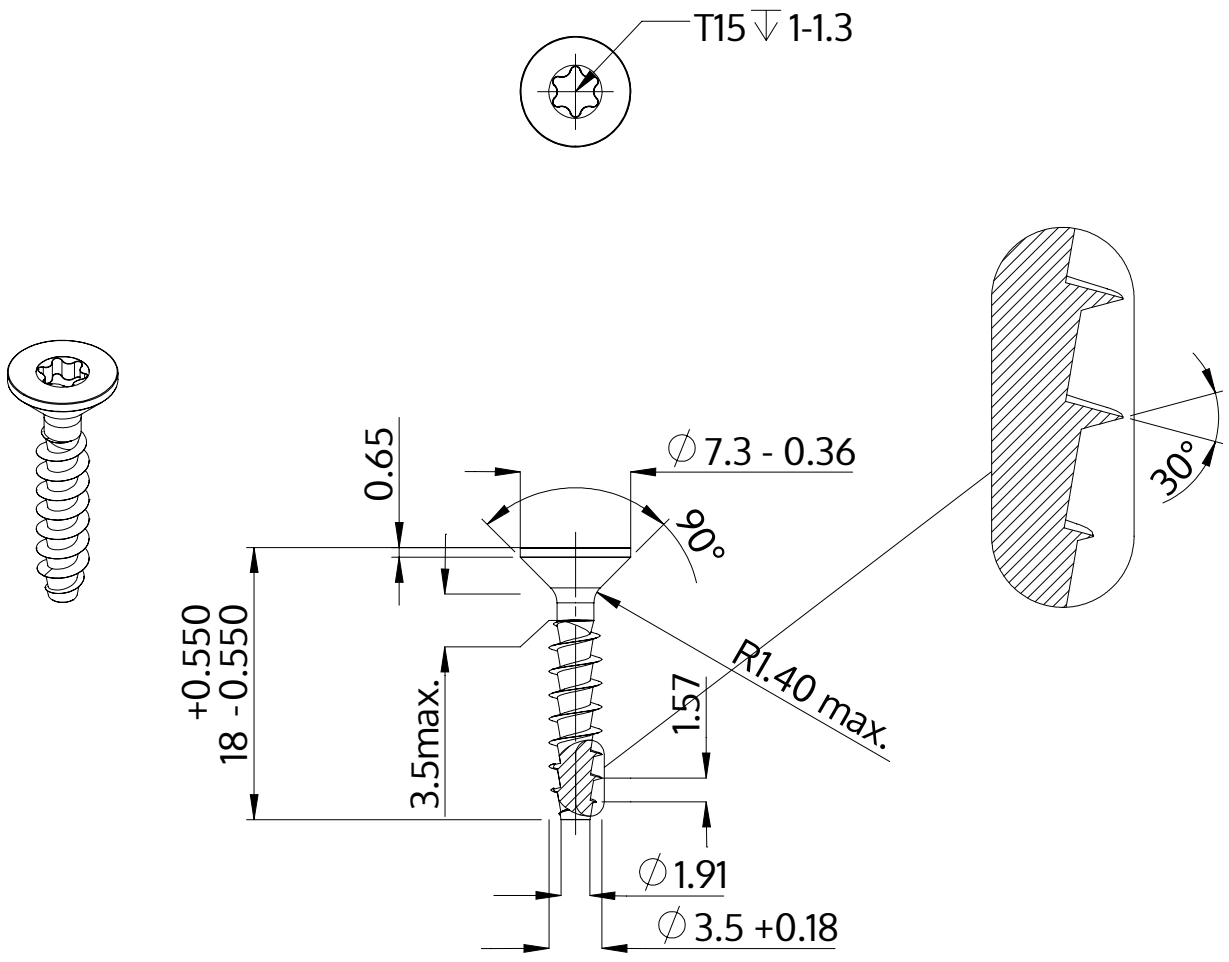

Descrição	STP41A 3.5x18.0 - T15
Material	inox A2
Superfície	Decapado e passivado
Peso	0.942 kg / 1000 peças

SCREWERK	**STP41A0350180E**	
Desenho Métrico A4	Escala 2:1	2024-10