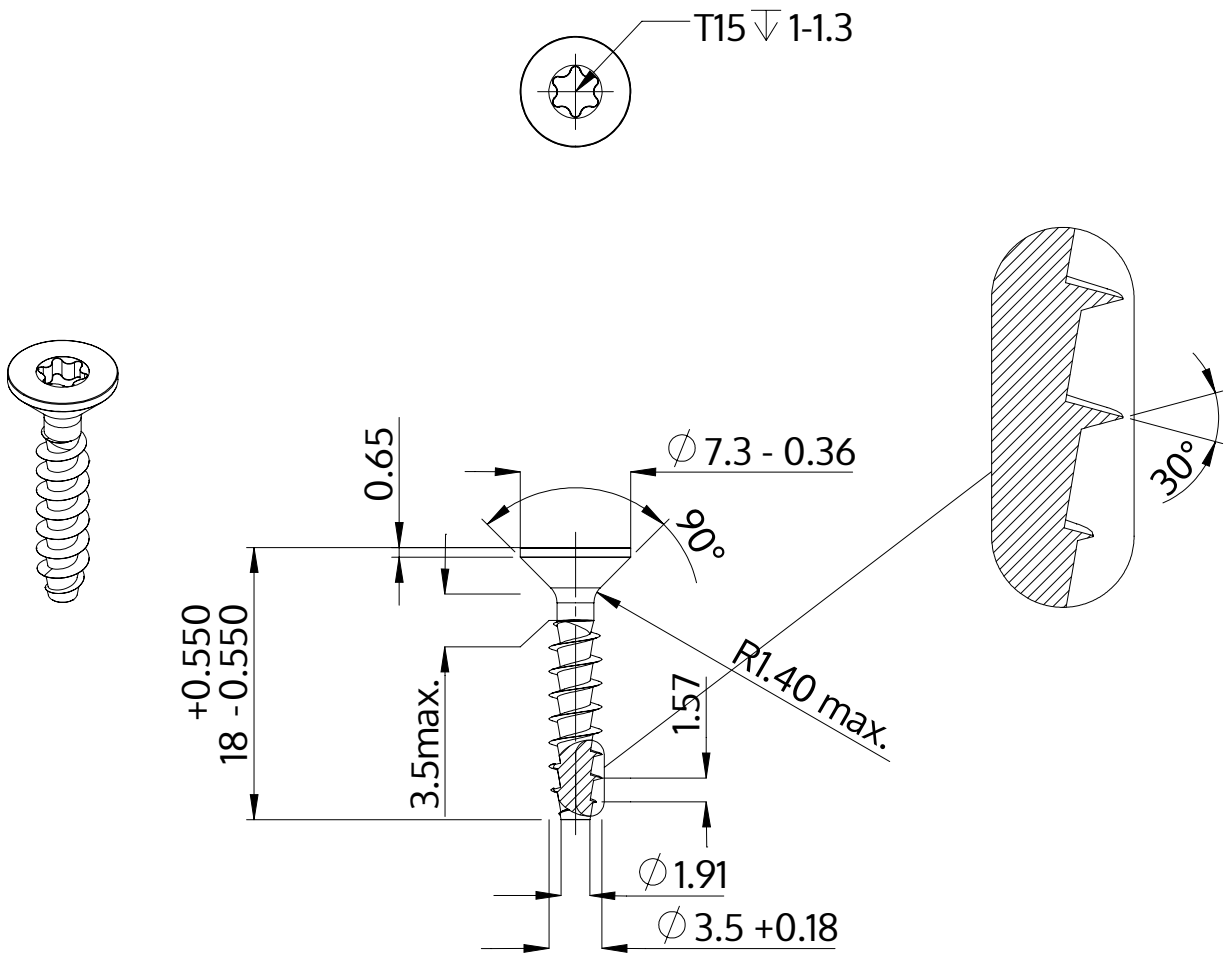

Descripción	STP41A 3.5x18.0 - T15
Material	Acero Inoxidable A2
Superficie	Laminado brillante, barnizado y pasivado
Peso	0.942 kg / 1000 Piezas

SCREWERK	**STP41A0350180E**	
Diseño métrico	Escalada 2:1	2024-10