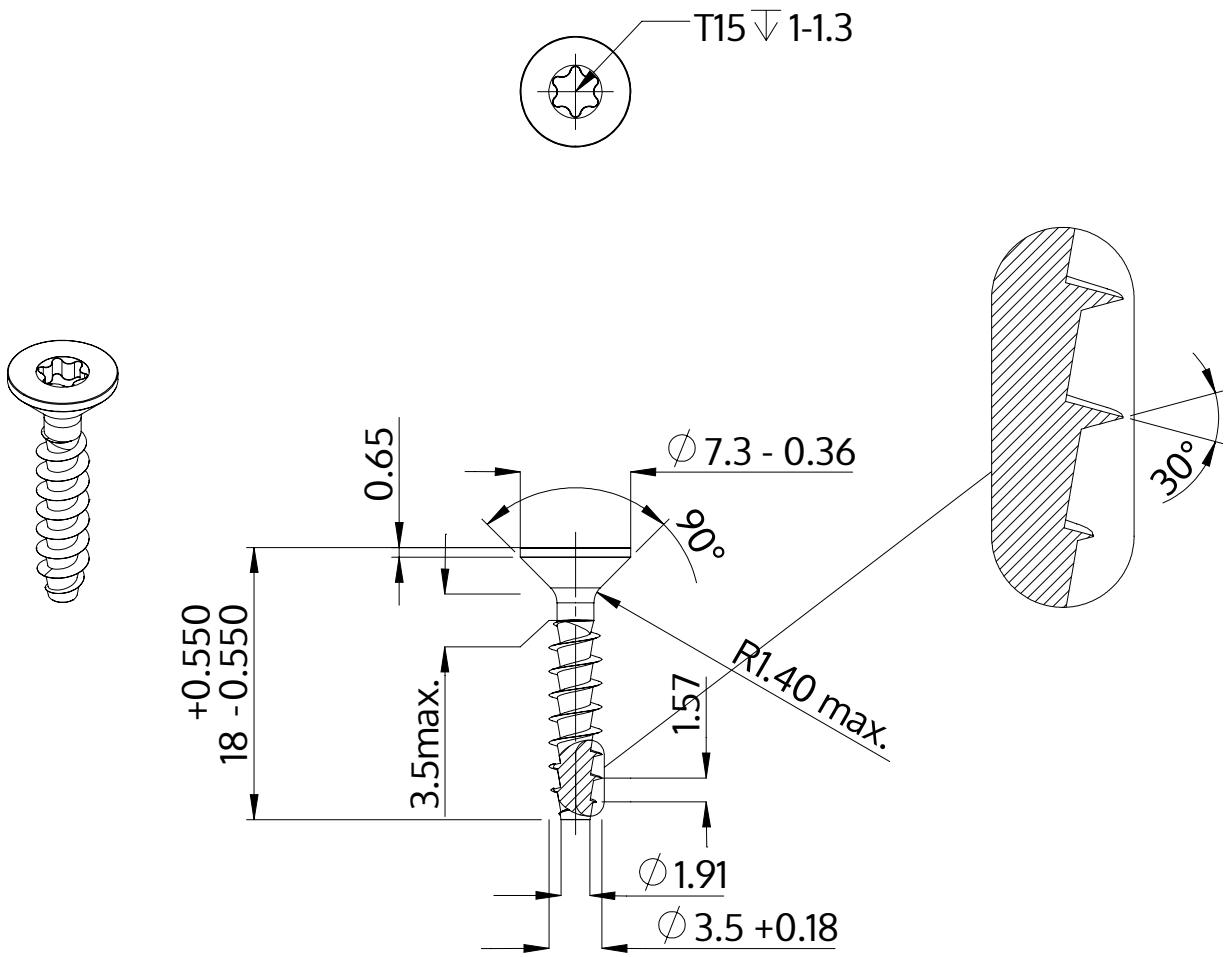

Popis	STP41A 3.5x18.0 - T15
Materiál	Nerezová ocel A2
Povrch	holá, mořená a pásová ocel
Hmotnost	0.942 kg / 1000 Kus

SCREWERK	**STP41A0350180E**	
Metric výkres A4	Měřítko 2:1	2024-10