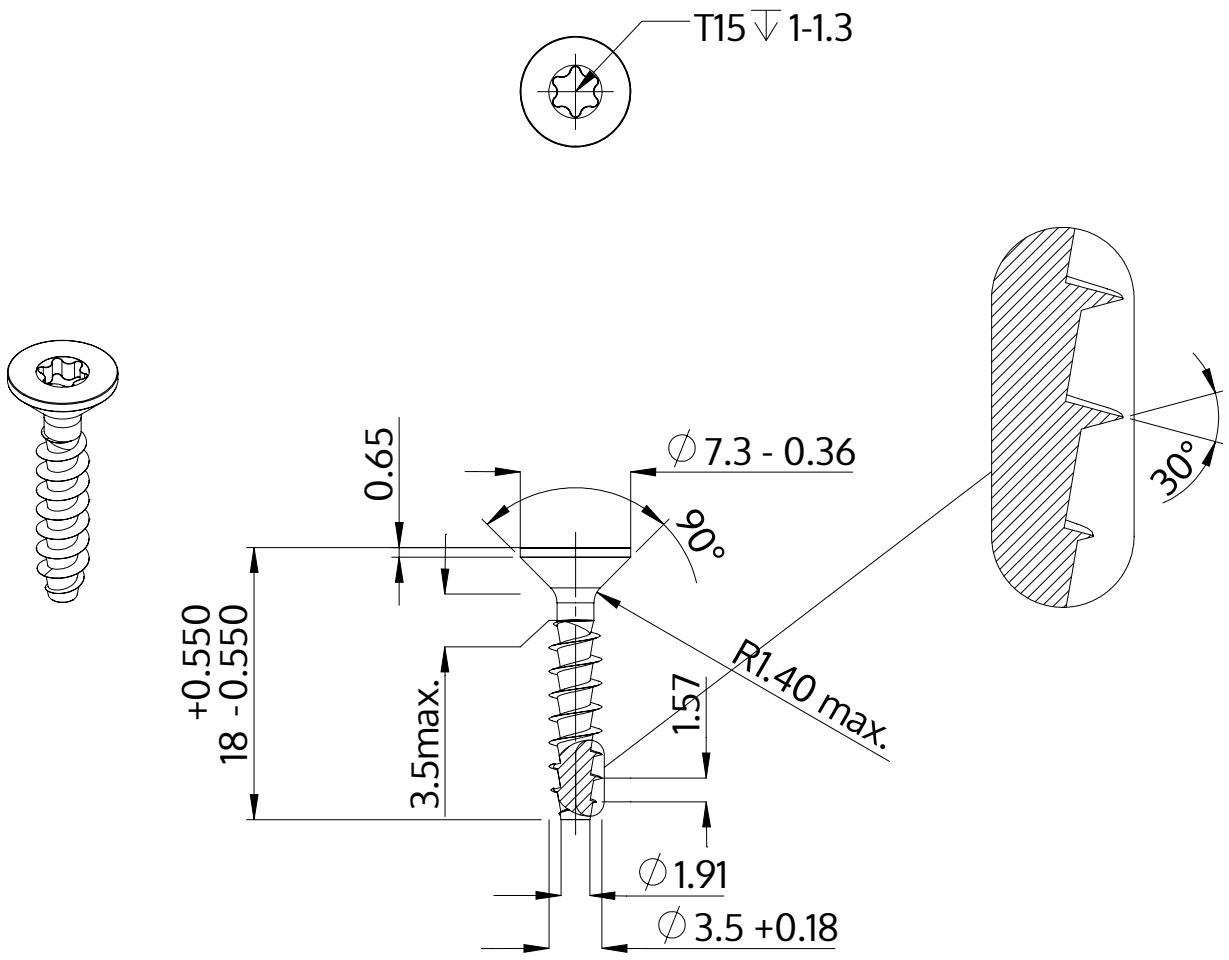

Descrizione	STP41A 3.5x18.0 - T15
Materiale	acciaio, temprato
Superficie	Placcato Zinco-Nichel, passivato nero, ricotto, sigillato
Peso	0.942 kg / 1000 pezzi

SCREWERK	**STP41A0350180B**	
Disegno metrico A4	Scala 2:1	2024-10