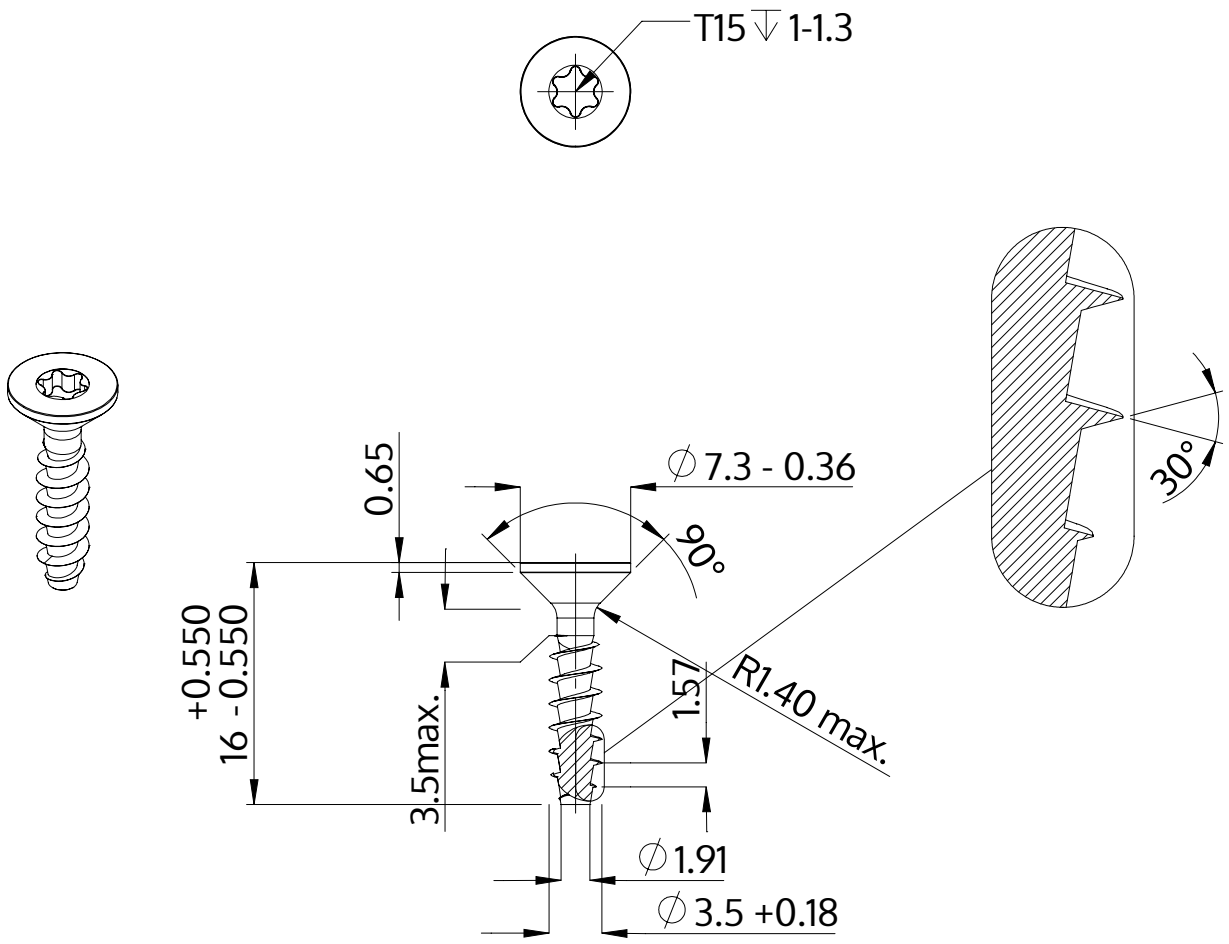

Описание	STP41A 3.5x16.0 - T15
Материал	сталь, упрочненная
Поверхность	Оцинковка 5-7µm, термообработка,синий / прозрачный пассивация
Вес	0.868 kg / 1000 Штука

SCREWERK	**STP41A0350160S**	
Метрический чертеж A4	Шкала None:1	2024-04