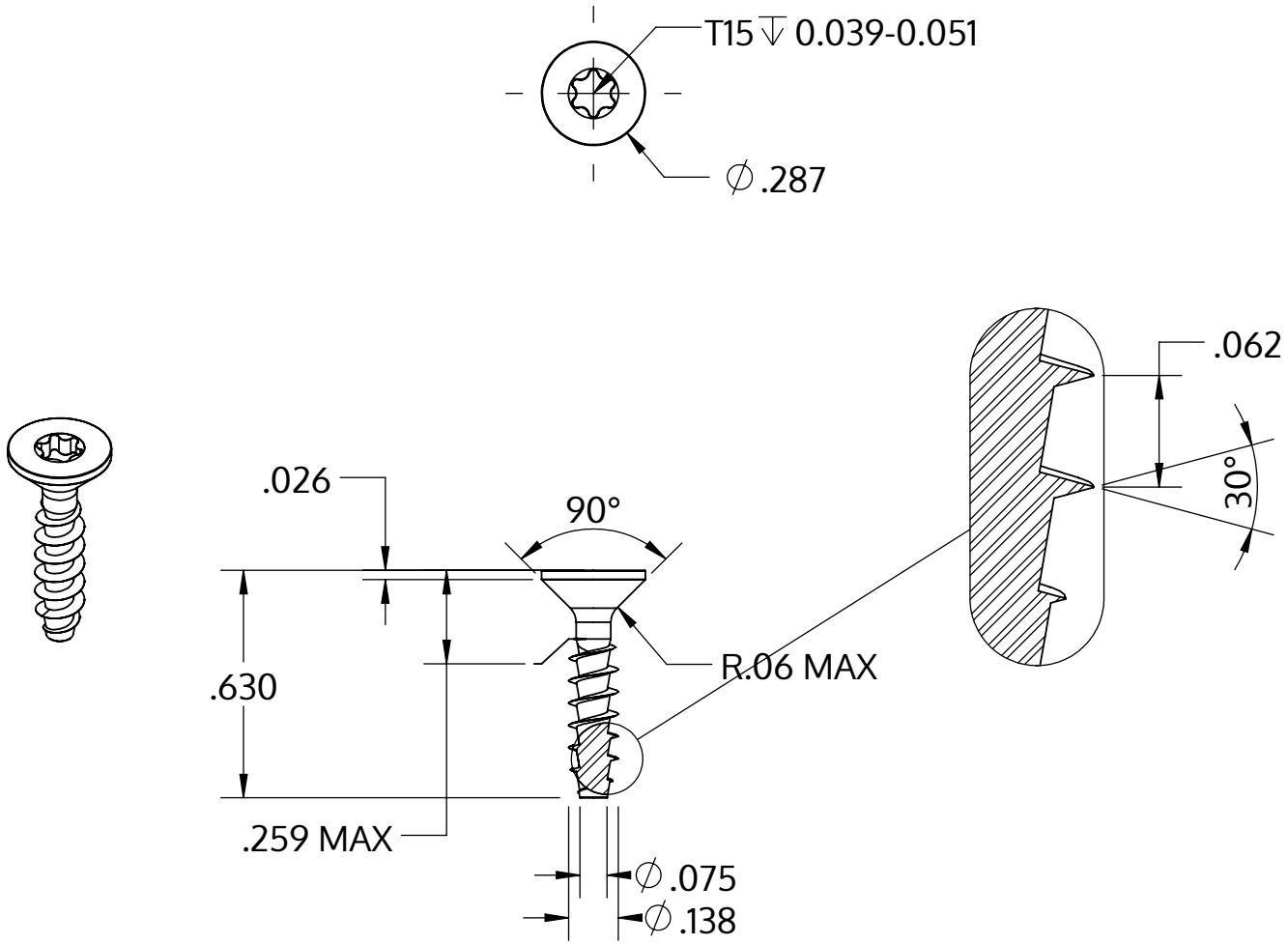

Metric size	M3.5 x 1.57 mm
US size (converted)	#6-16
	Tolerances [inch]
Length	+/- 0.021
Head diameter	+0 / -0.014
Head height	+/- 0.004
Thread diameter	+0.007 / -0

Popis	STP41A 3.5x16.0 - T15
Materiál	Temperovaná ocel
Povrch	Pozinkovaná 5-7 µm, temperovaná, modrá, pasivovaná průhledně
Hmotnost	0.868 kg / 1000 Kus

SCREWERK	**STP41A0350160S**	
_Zoll Zeichnung Größe A	Měřítko 2:1	2024-10