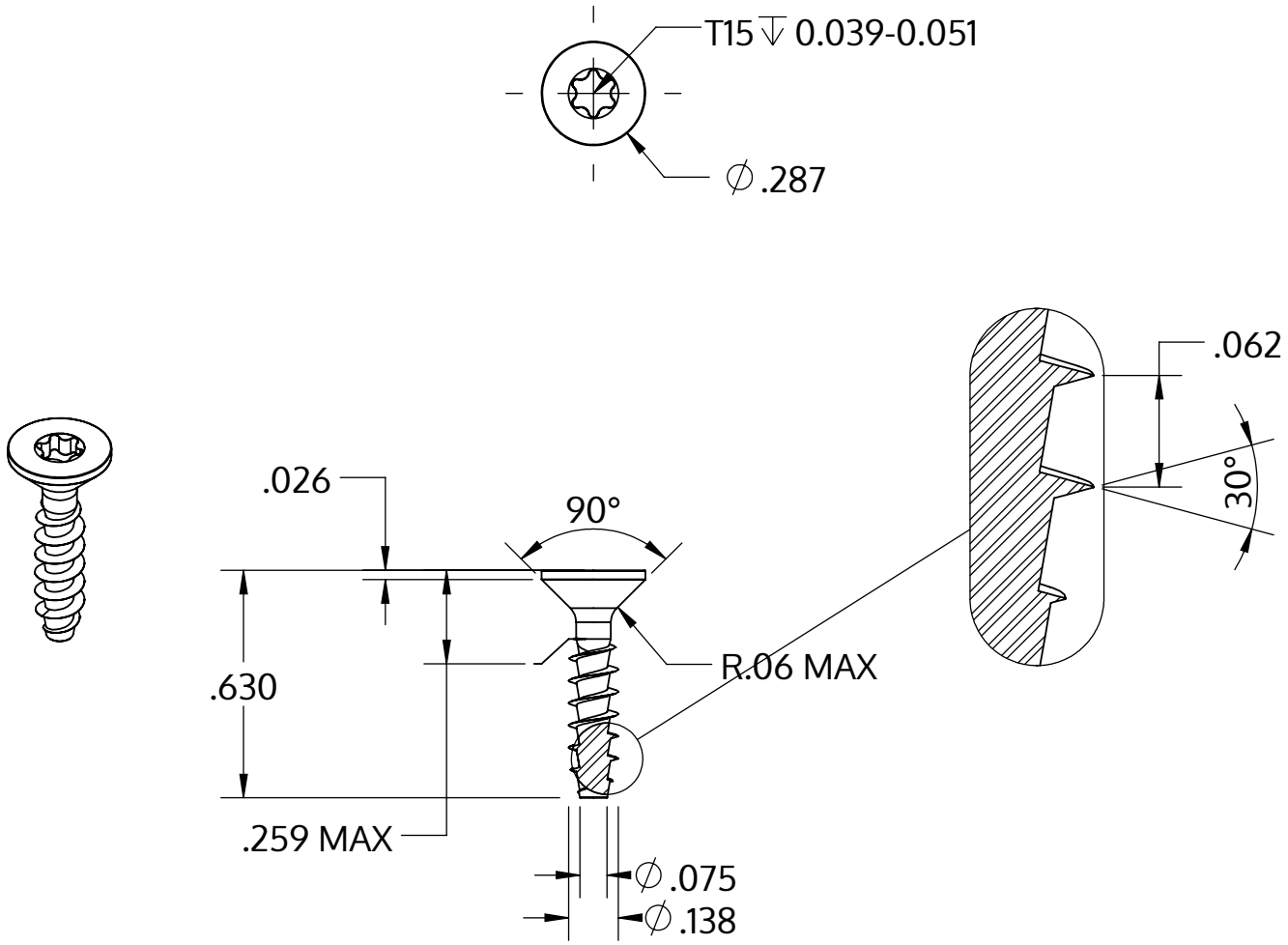

Metric size	M3.5 x 1.57 mm
US size (converted)	#6-16
	Tolerances [inch]
Length	+/- 0.021
Head diameter	+0 / -0.014
Head height	+/- 0.004
Thread diameter	+0.007 / -0

Beschreibung	STP41A 3.5x16.0 - T15
Werkstoff	Stahl, vergütet
Oberfläche	ZnNi min. 5µm, schwarz passiviert, getempert, versiegelt
Gewicht	0.868 kg / 1000 Stück

SCREWERK	**STP41A0350160B**	
Zoll Zeichnung Größe A	Skalierung 2:1	2024-10