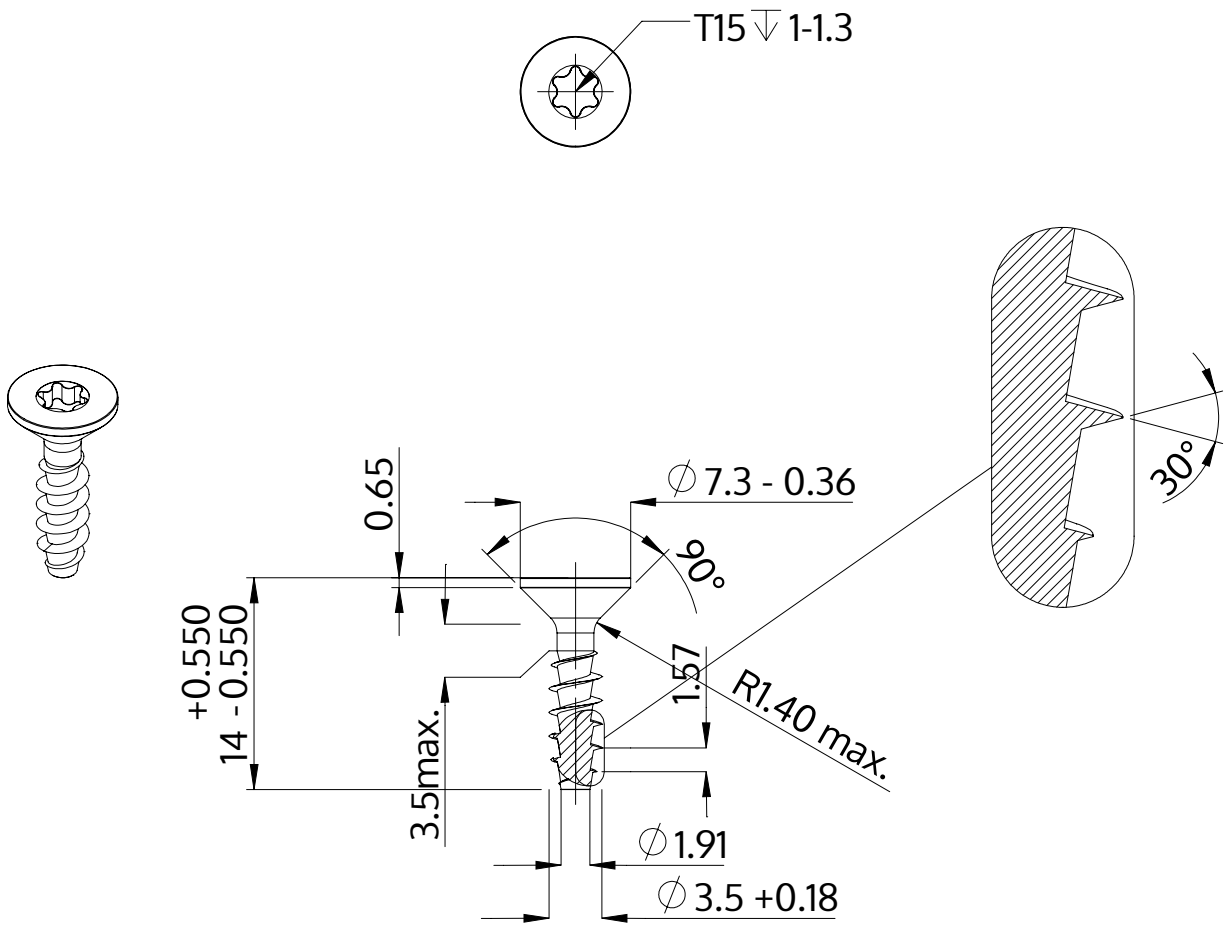

Descriere	STP41A 3.5x14.0 - T15
Material	oțel, călit
Exterior	zincat 5-7 µm, recopt, pasivat transparent/albastru
Greutate	0.793 kg / 1000 unități

SCREWERK	**STP41A0350140S**	
Desen metric A4	Scalarea None:1	2024-04