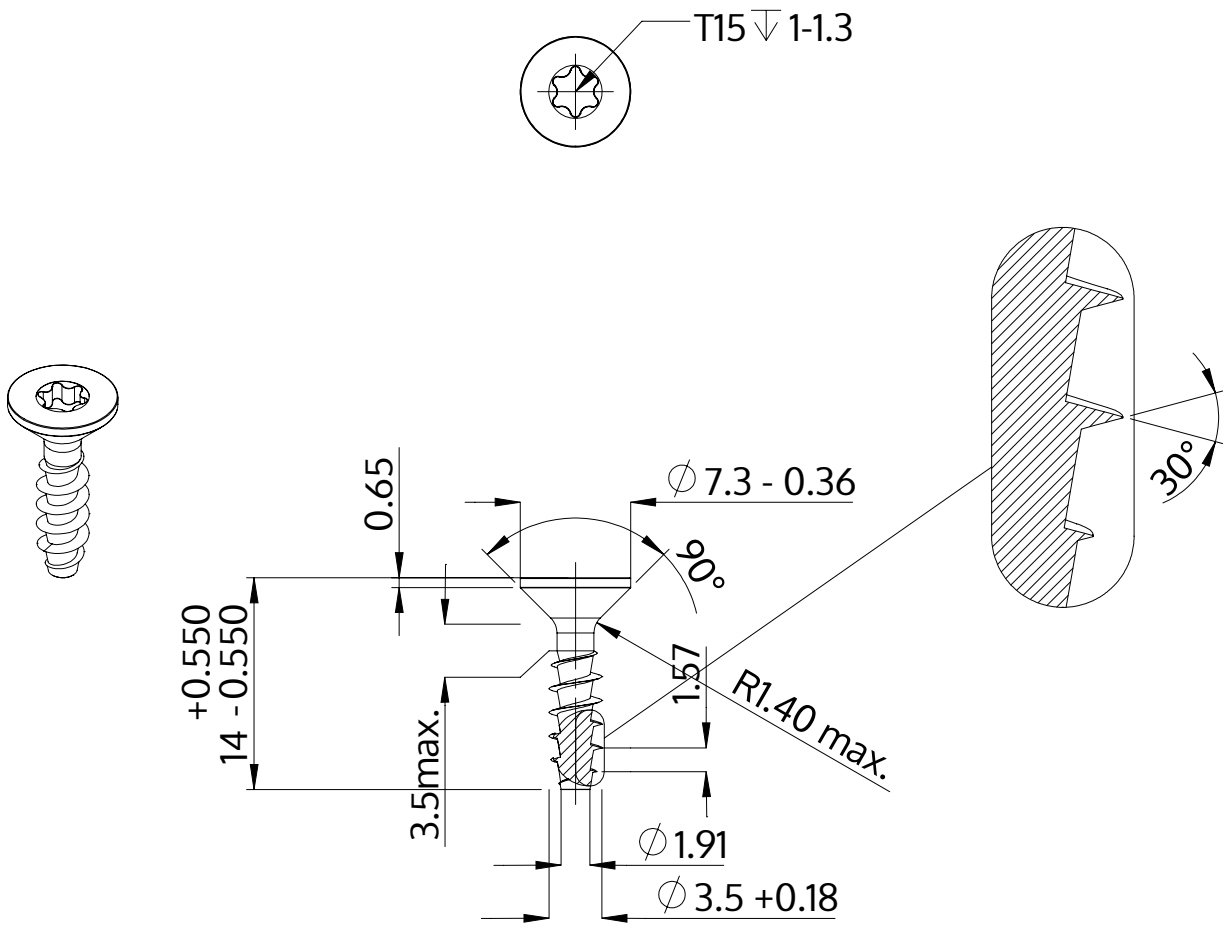

Descrição	STP41A 3.5x14.0 - T15
Material	aço, endurecido
Superfície	zincado 5-7 µm, galvanizado, azul / passivado transparente
Peso	0.793 kg / 1000 peças

SCREWERK	**STP41A0350140S**	
Desenho Métrico A4	Escala 2:1	2024-10