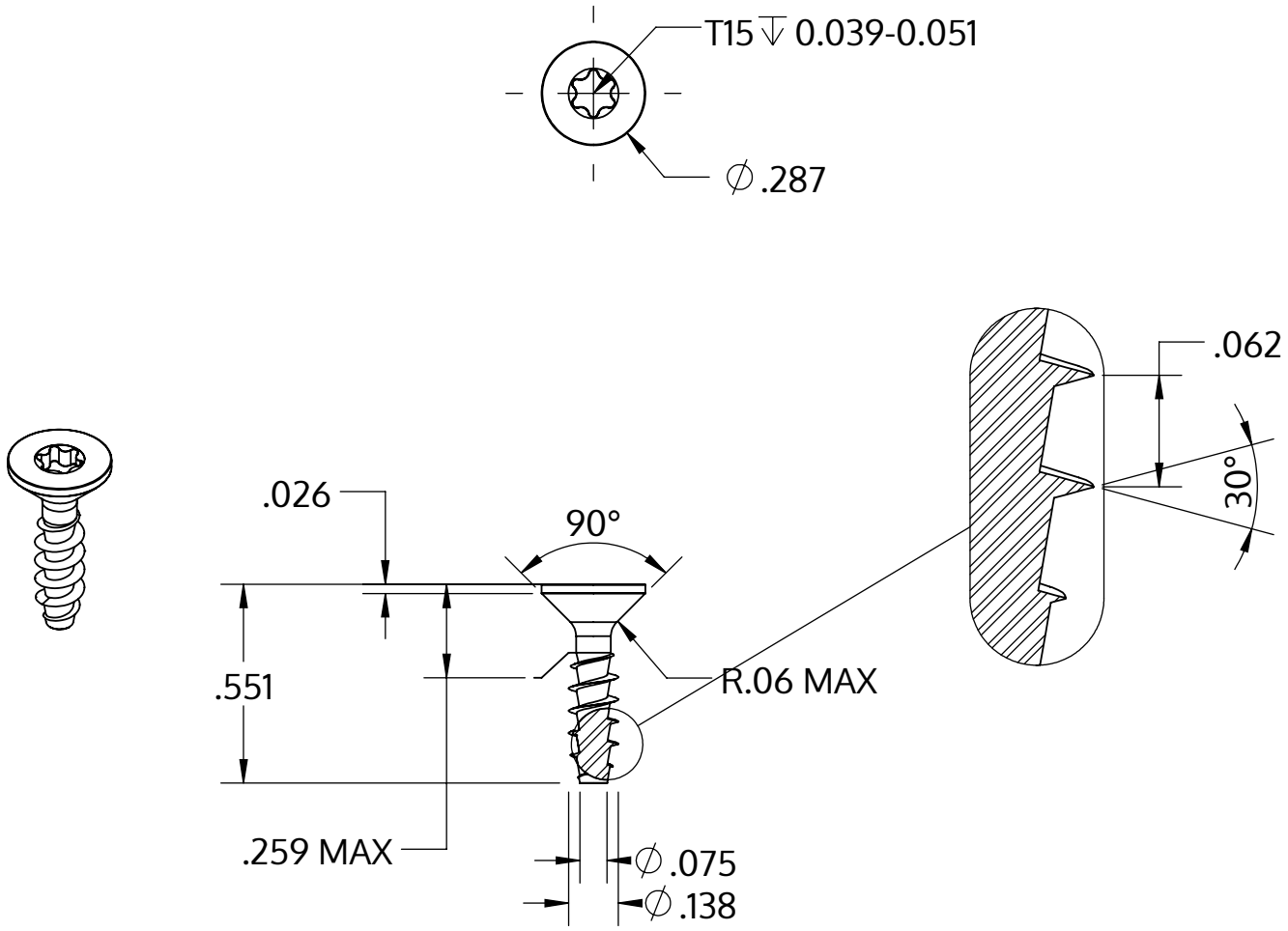


| | |
|---|---|
| Metric size | M3.5 x 1.57 mm |
| US size (converted) | #6-16 |
| | Tolerances [inch] |
| Length | +/- 0.021 |
| Head diameter | +0 / -0.014 |
| Head height | +/- 0.004 |
| Thread diameter | +0.007 / -0 |

| | |
|---|---|
| Beschreibung | STP41A 3.5x14.0 - T15 |
| Werkstoff | Stahl, vergütet |
| Oberfläche | verzinkt 5-7 µm, getempert, blau / transparent passiviert |
| Gewicht | 0.793 kg / 1000 Stück |

| | | |
|---|---|---|
| SCREWERK | **STP41A0350140S** | |
| Zoll Zeichnung Größe A | Skalierung 2:1 | 2024-10 |