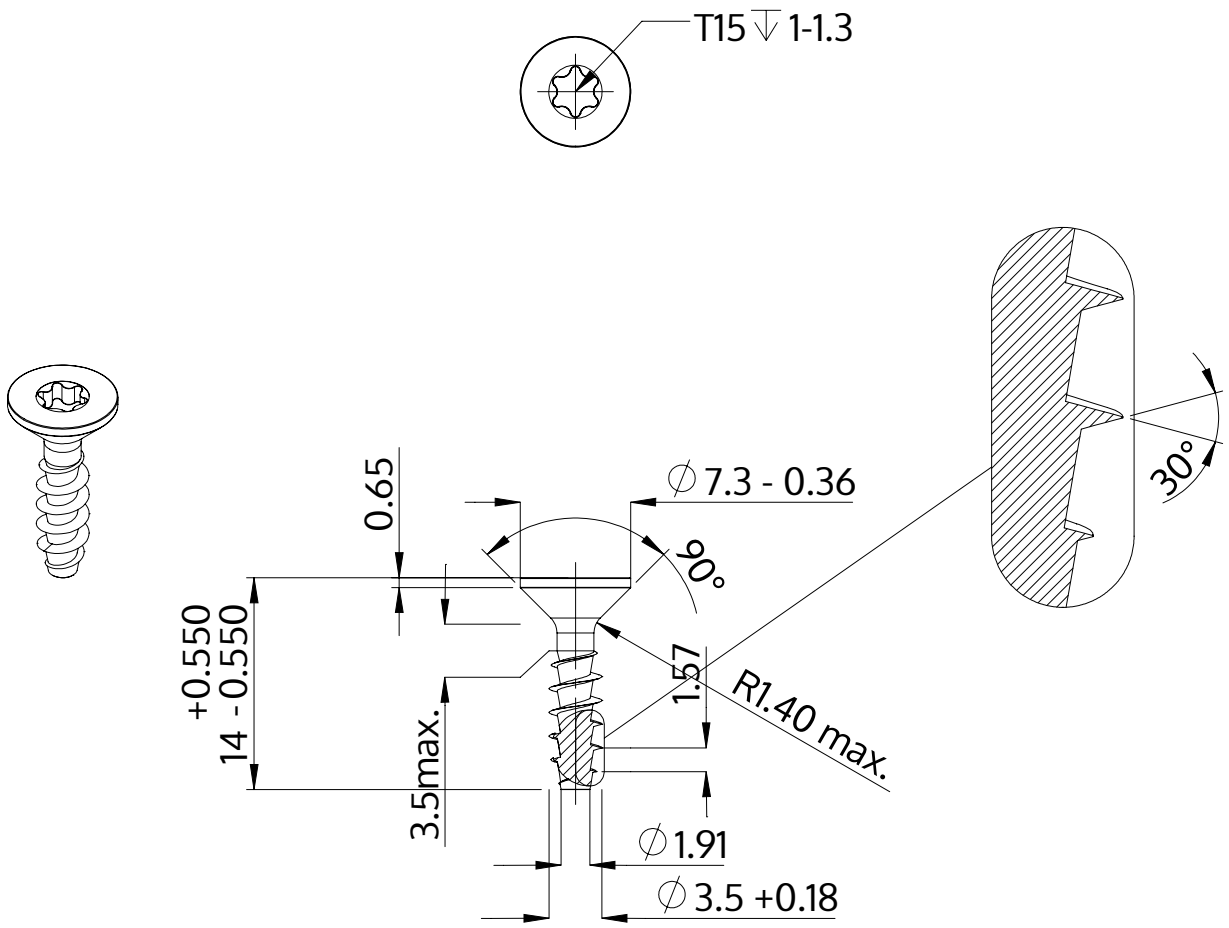

Beschreibung	STP41A 3.5x14.0 - T15
Werkstoff	Stahl, vergütet
Oberfläche	verzinkt 5-7 µm, getempert, blau / transparent passiviert
Gewicht	0.793 kg / 1000 Stück

SCREWERK	**STP41A0350140S**	
Metrische Zeichnung A4	Skalierung 2:1	2024-10