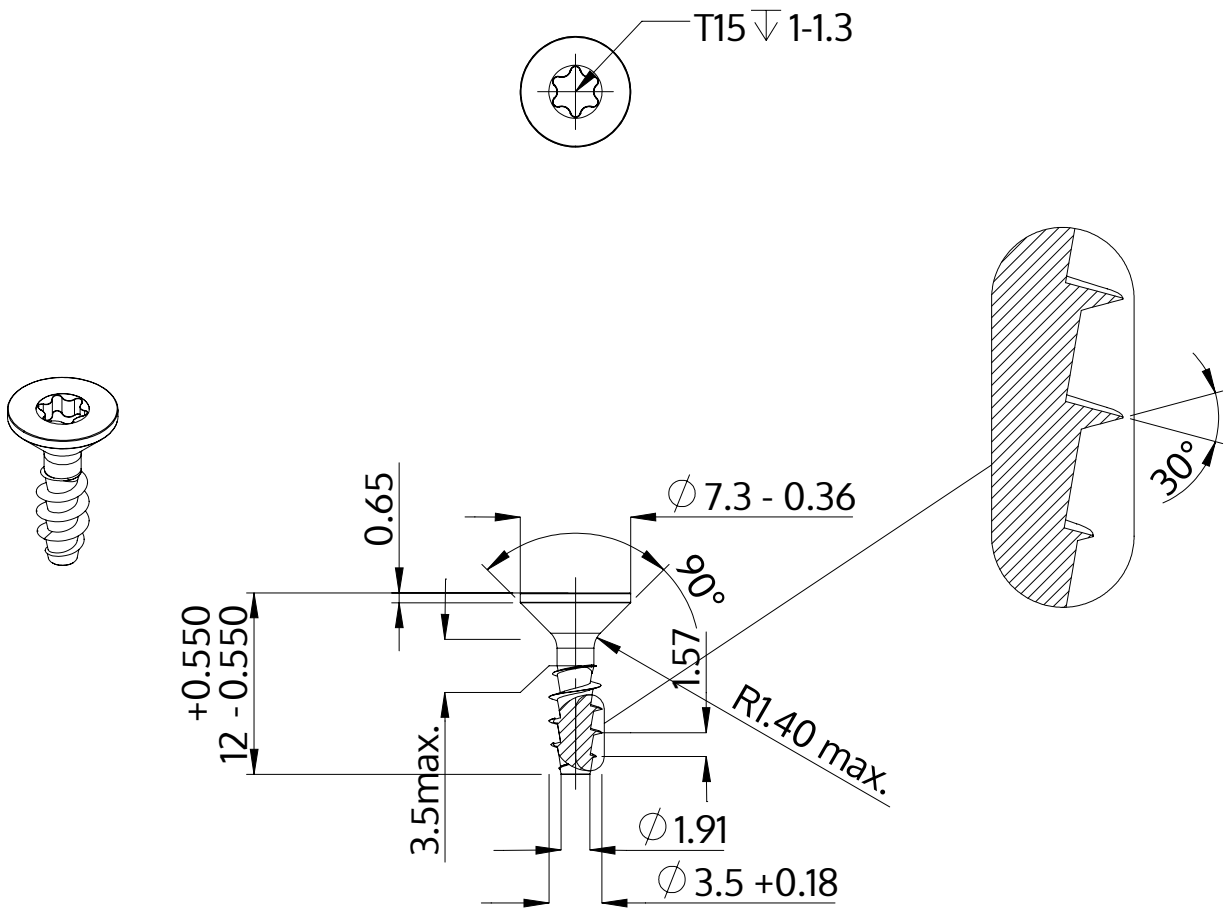

Opis	STP41A 3.5x12.0 - T15
Materiał	Stal, hartowana
Powierzchnia	Ocynkowana 5-7 µm, temperowana, pasywowana na niebiesko
Waga	0.719 kg / 1000 sztuk

SCREWERK	**STP41A0350120S**	
Rysunek metryczny A4	Skala 2:1	2024-10