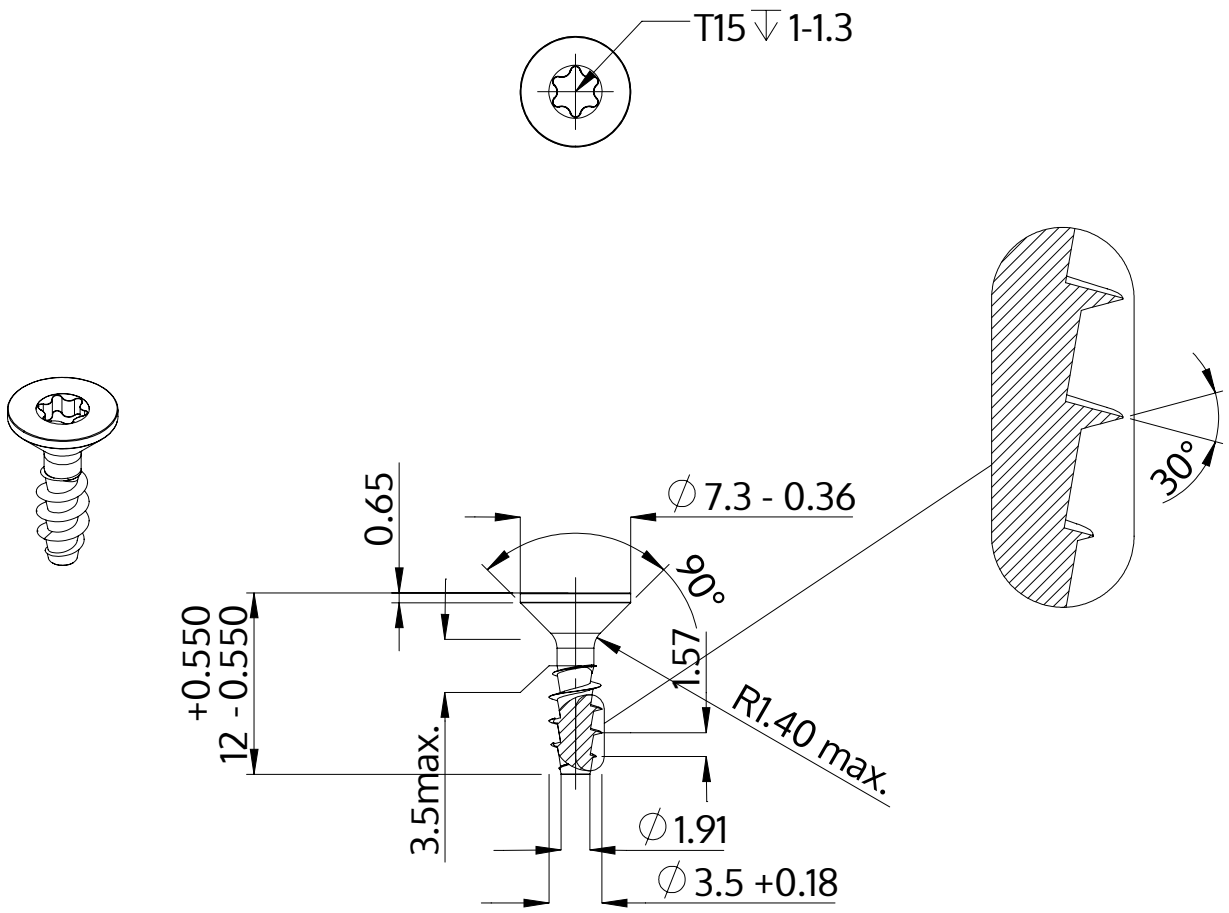

Beskrivning	STP41A 3.5x12.0 - T15
Material	stål, härdat
Yta	ZnNi svart-passiviserad/Cr-VI-fri, härdad, förseglad
Vikt	0.719 kg / 1000 styck

SCREWERK	**STP41A0350120B**	
Metrisk skiss A4	Skala 2:1	2024-10