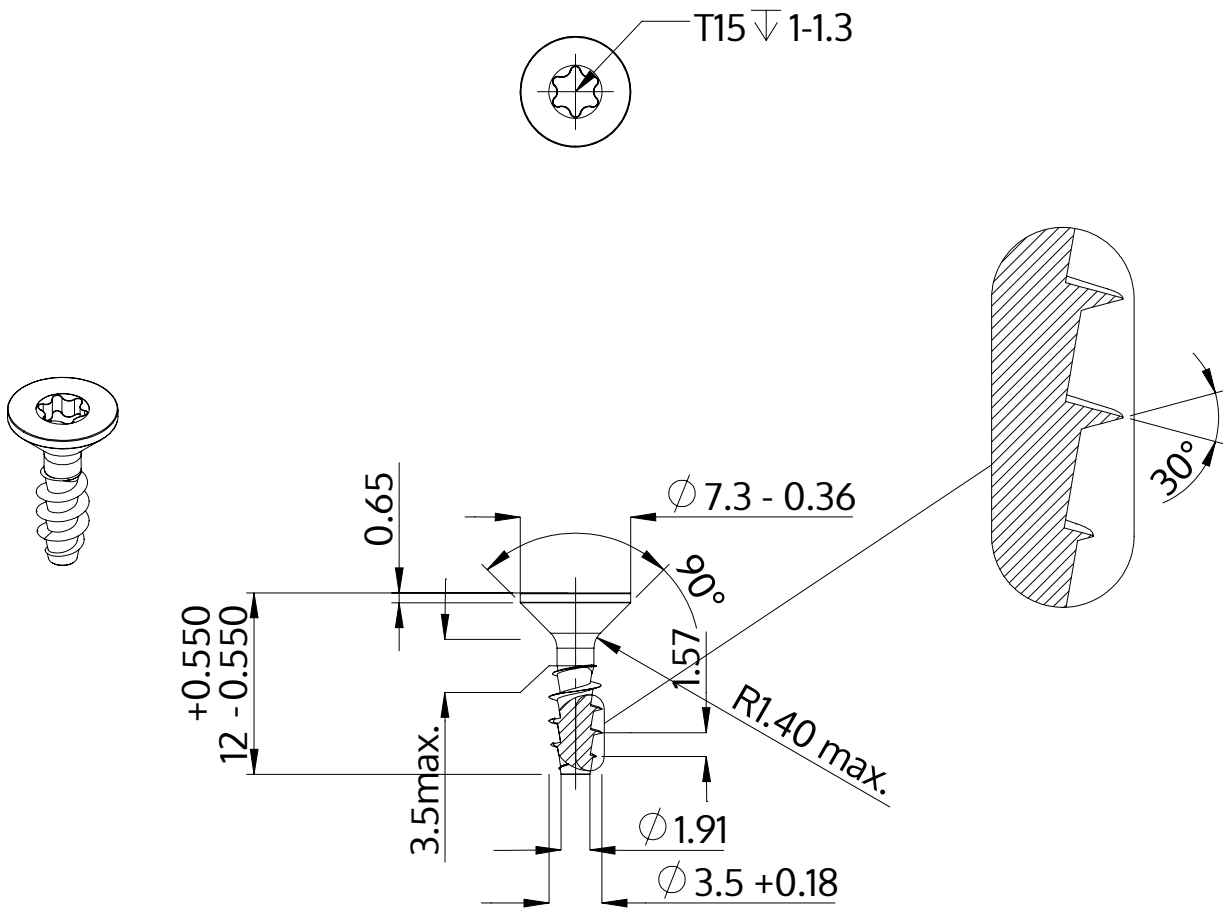

Opis	STP41A 3.5x12.0 - T15
Materiał	Stal, hartowana
Powierzchnia	ZiNi czarna-pasywowana, temperowana, uszczelniona
Waga	0.719 kg / 1000 sztuk

SCREWERK	**STP41A0350120B**	
Rysunek metryczny A4	Skala None:1	2024-04