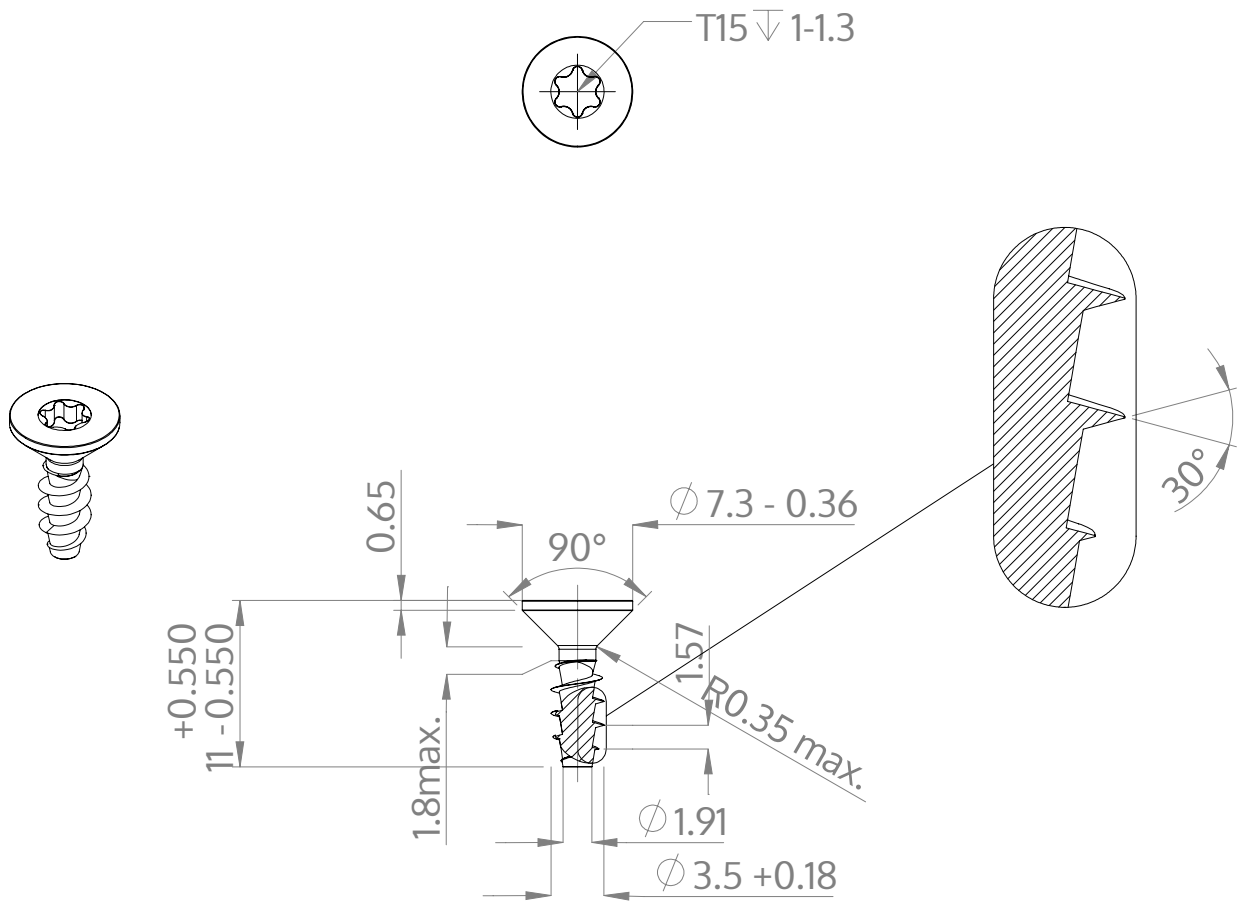

Popis	STP41A 3.5x11.0 - T15
Materiál	Temperovaná ocel
Povrch	Pozinkovaná 5-7 µm, temperovaná, modrá, pasivovaná průhledně
Hmotnost	0.682 kg / 1000 Kus

SCREWERK	**STP41A0350110S**	
Metric výkres A4	Měřítko 2:1	2025-04