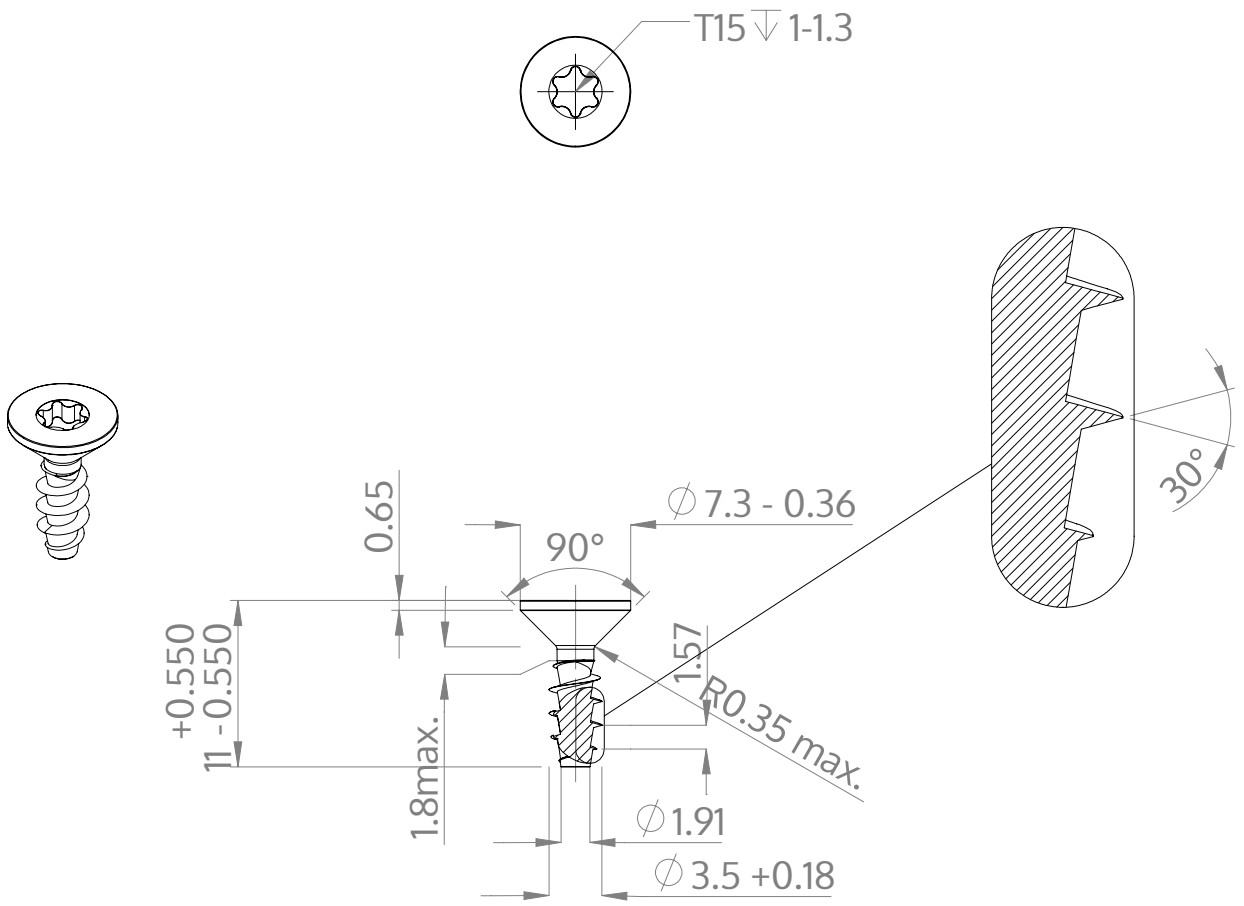

Beschreibung	STP41A 3.5x11.0 - T15
Werkstoff	Edelstahl A2
Oberfläche	blank, gebeizt und passiviert
Gewicht	0.682 kg / 1000 Stück

SCREWERK	**STP41A0350110E**	
Metrische Zeichnung A4	Skalierung 2:1	2025-04