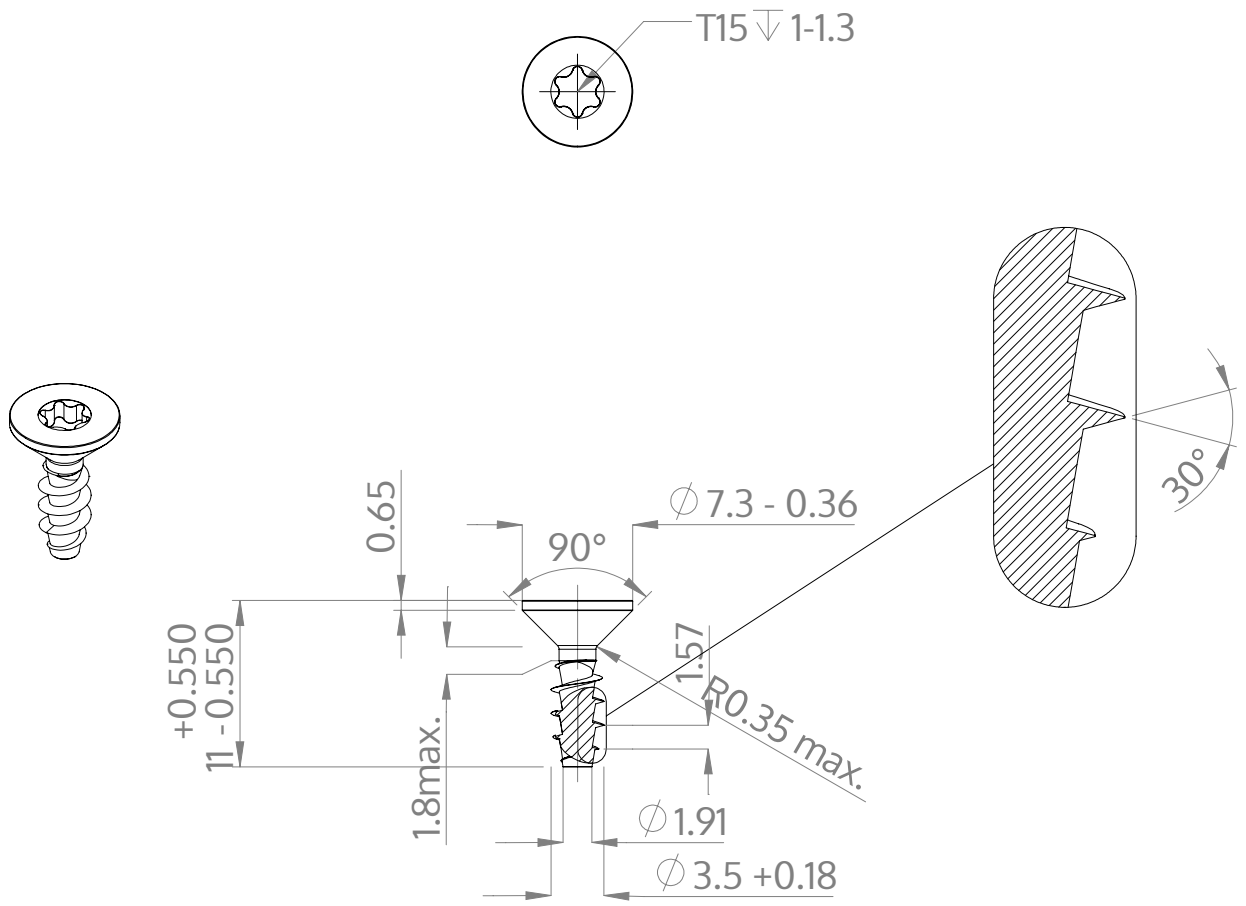

Beschreibung	STP41A 3.5x11.0 - T15
Werkstoff	Stahl, vergütet
Oberfläche	ZnNi min. 5µm, schwarz passiviert, getempert, versiegelt
Gewicht	0.682 kg / 1000 Stück

SCREWERK	**STP41A0350110B**	
Metrische Zeichnung A4	Skalierung 2:1	2025-04