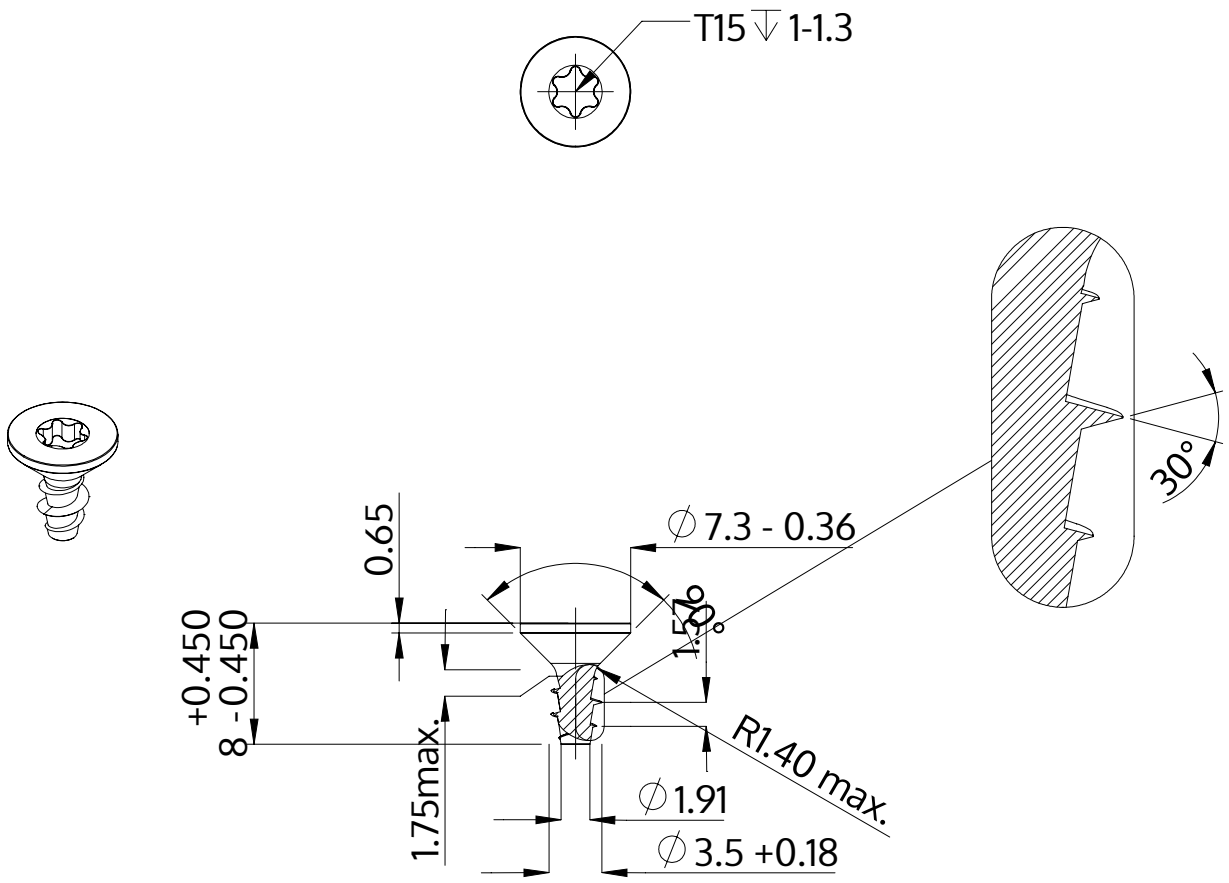

Beschrijving	STP41A 3.5x10.0 - T15
Materiaal	roestvrij staal A2
Oppervlak	blank, geetst en gepassieveerd
Gewicht	0.645 kg / 1000 stuk

SCREWERK	**STP41A0350100E**	
Metrische tekening A4	Schaal 2:1	2024-10