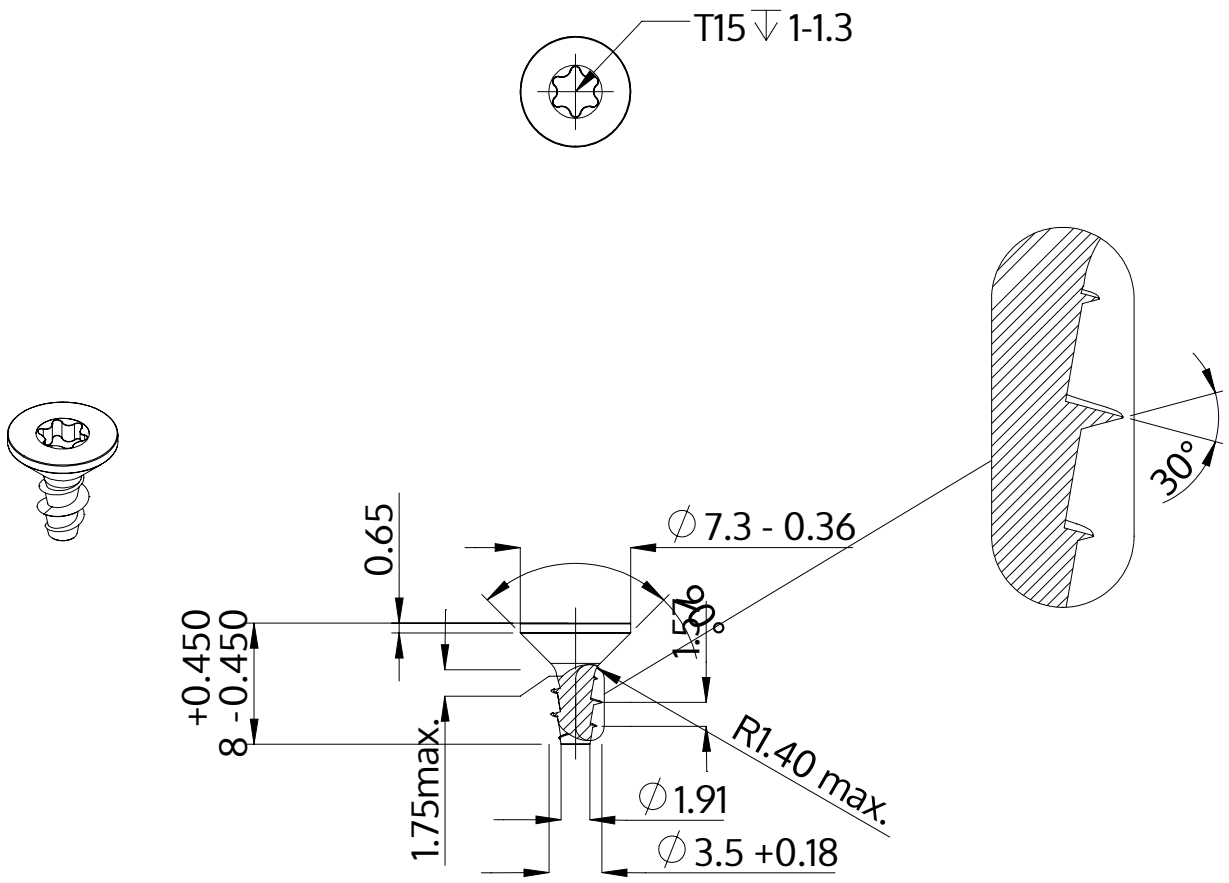

Description	STP41A 3.5x10.0 - T15
Matière	acier inoxydable A2
Surface	brillant décapé et passivé
Poids	0.645 kg / 1000 Unité

SCREWERK	**STP41A0350100E**	
Dessin métrique A4	Redimensionner 2:1	2024-10