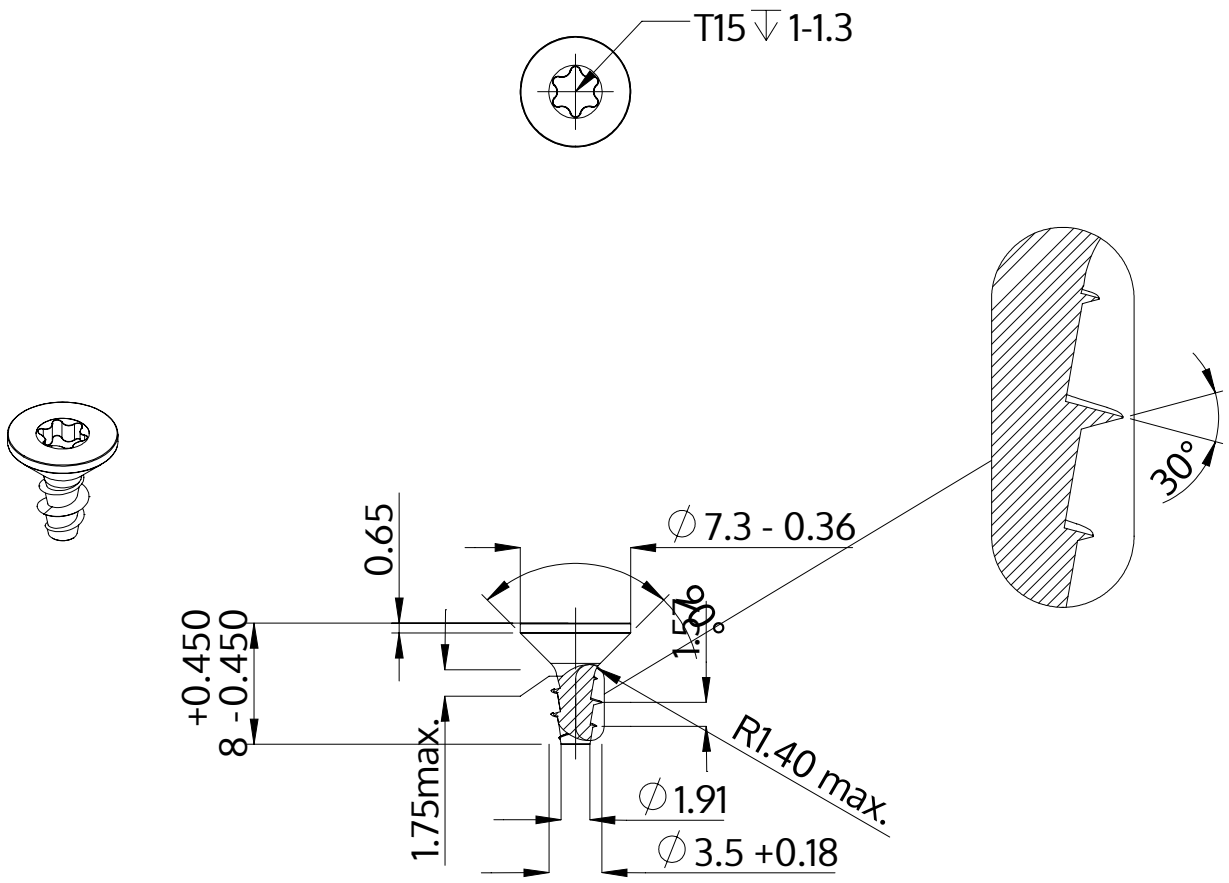

Opis	STP41A 3.5x10.0 - T15
Materiał	Stal, hartowana
Powierzchnia	ZiNi czarna-pasywowana, temperowana, uszczelniona
Waga	0.645 kg / 1000 sztuk

SCREWERK	**STP41A0350100B**	
Rysunek metryczny A4	Skala 2:1	2024-10