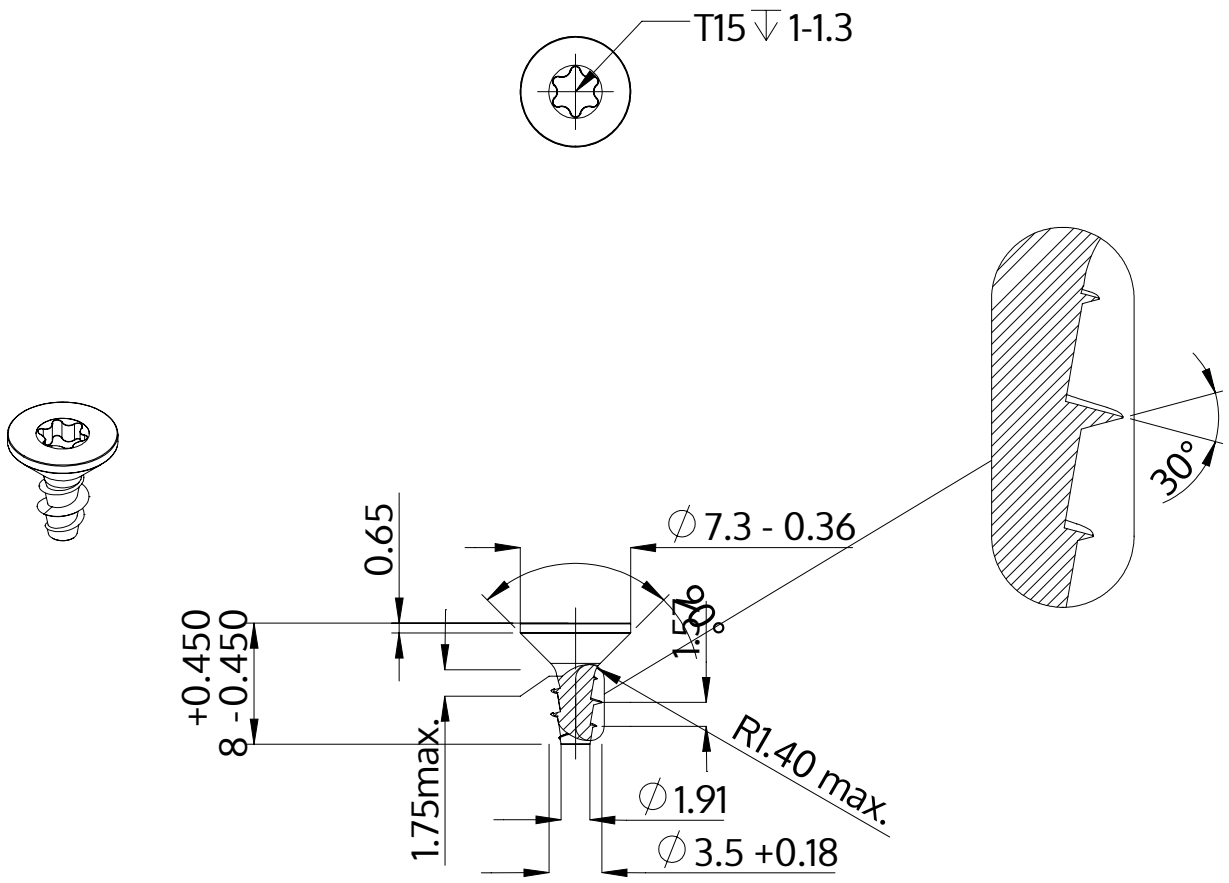

Beskrivelse	STP41A 3.5x10.0 - T15
Materiale	Stål, forædlet
Overflade	ZnNi sort-passiveret, tempret, forseglet
Vægt	0.645 kg / 1000 stykke

SCREWERK	**STP41A0350100B**	
Metrisk tegning A4	Skalering 2:1	2024-10