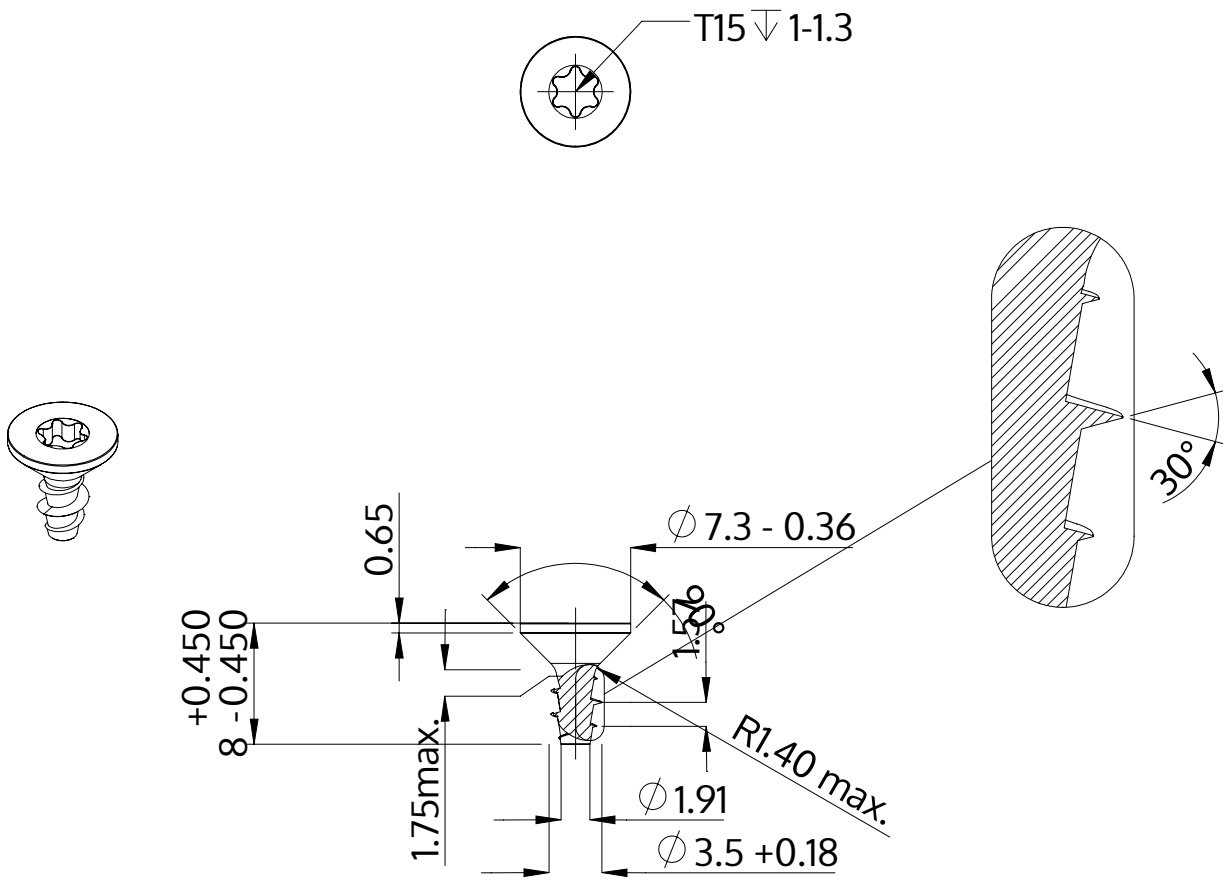

Description	STP41A 3.5x8.0 - T15
Matière	Acier,trempé et revenu
Surface	zinguée 5-7 µm,recuit, bleue / passivée avec transparence
Poids	0.570 kg / 1000 Unité

SCREWERK	**STP41A0350080S**	
Dessin métrique A4	Redimensionner 2:1	2024-10