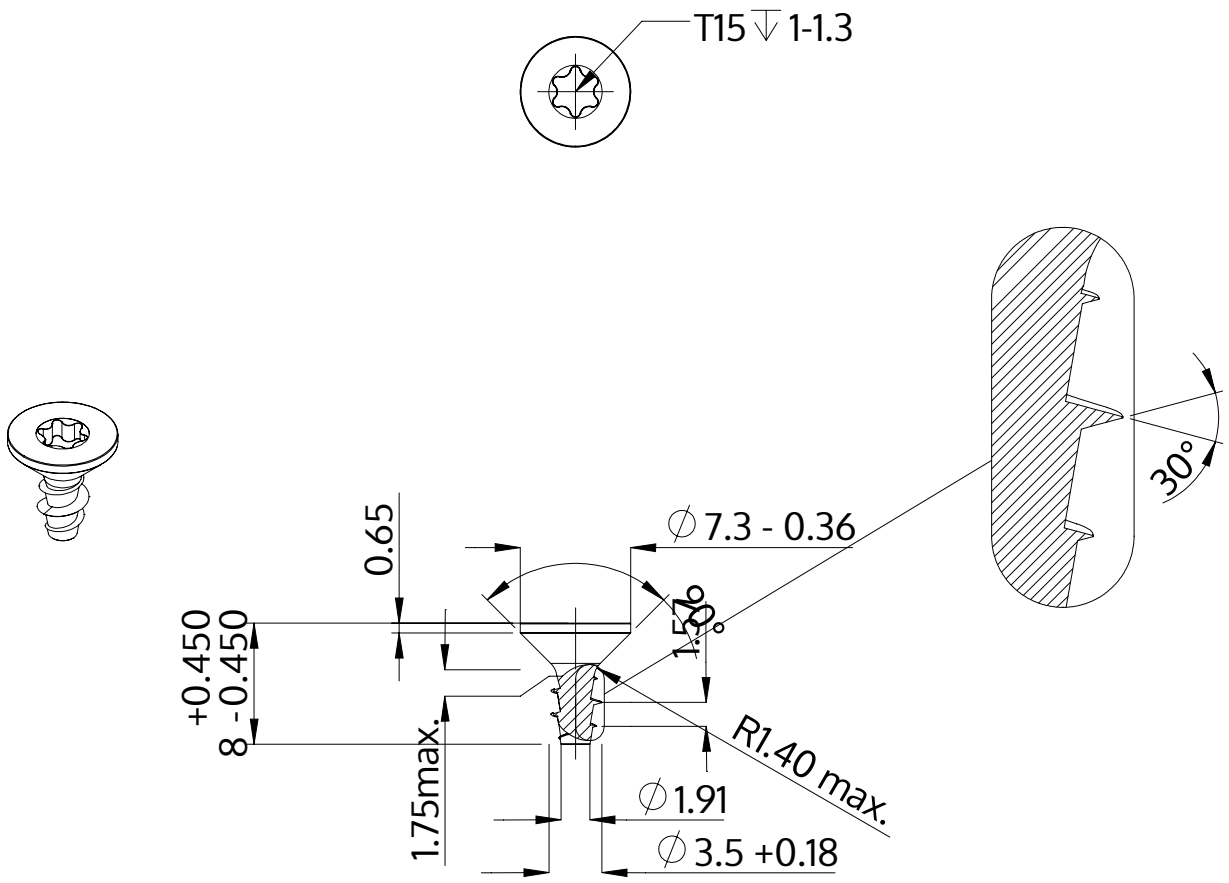

Beschreibung	STP41A 3.5x8.0 - T15
Werkstoff	Edelstahl A2
Oberfläche	blank, gebeizt und passiviert
Gewicht	0.570 kg / 1000 Stück

SCREWERK	**STP41A0350080E**	
Metrische Zeichnung A4	Skalierung None:1	2024-04