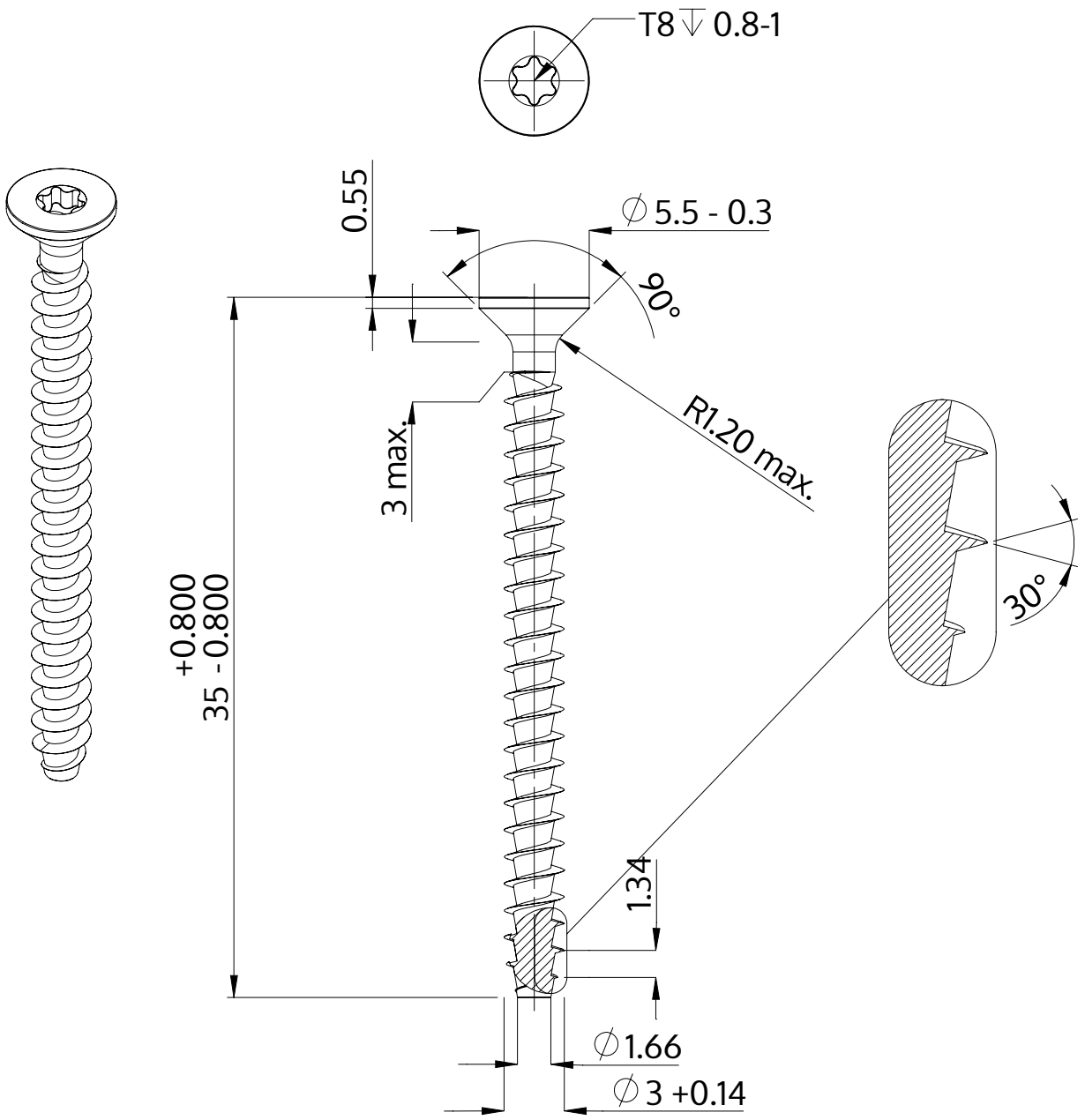

Opis	STP41A 3.0x35.0 - T8
Materiał	Stal, hartowana
Powierzchnia	Ocynkowana 5-7 µm, temperowana, pasywowana na niebiesko
Waga	1.116 kg / 1000 sztuk

SCREWERK	**STP41A0300350S**	
Rysunek metryczny A4	Skala 3:1	2024-10