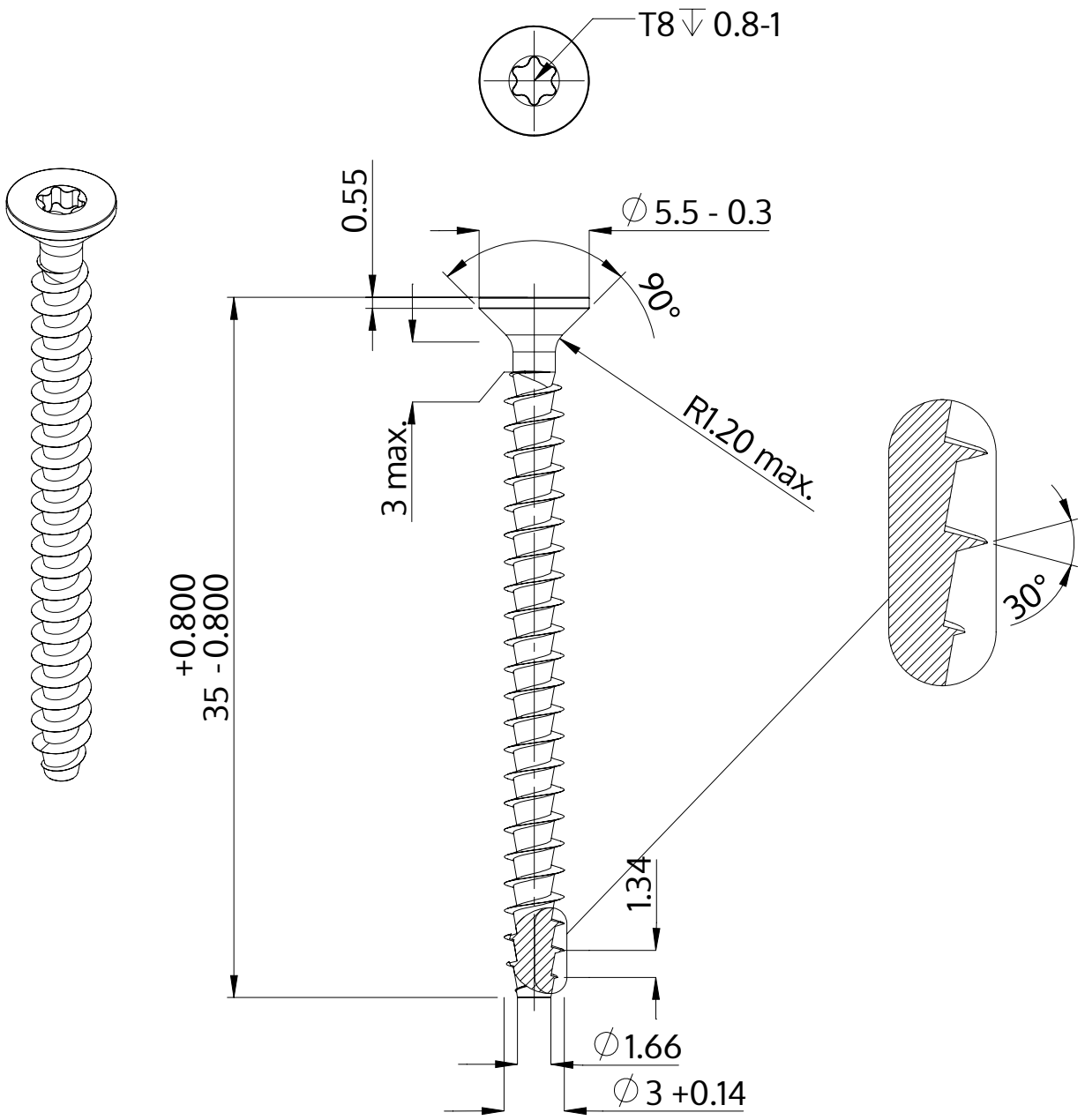

Beschrijving	STP41A 3.0x35.0 - T8
Materiaal	veredeld staal
Oppervlak	verzinkt 5-7 µm, getempert, blauw / transparant gepassiveerd
Gewicht	1.097 kg / 1000 stuk

SCREWERK	**STP41A0300350S**	
Metrische tekening A4	Schaal None:1	2024-04