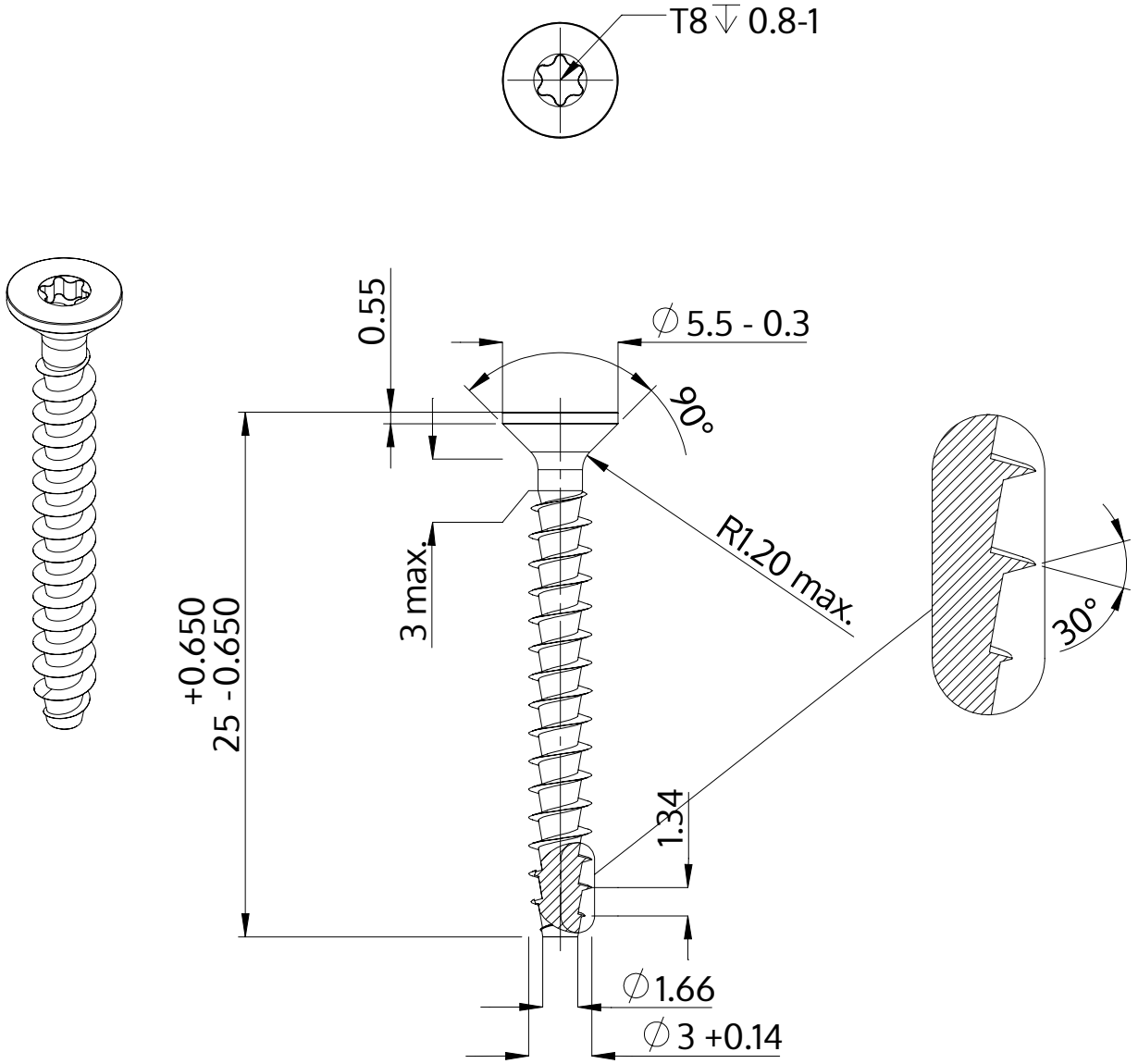

Descrizione	STP41A 3.0x25.0 - T8
Materiale	acciaio inossidabile A2
Superficie	bianco-decapato e passivato
Peso	0.829 kg / 1000 pezzi

SCREWERK	**STP41A0300250E**	
Disegno metrico A4	Scala 3:1	2024-10