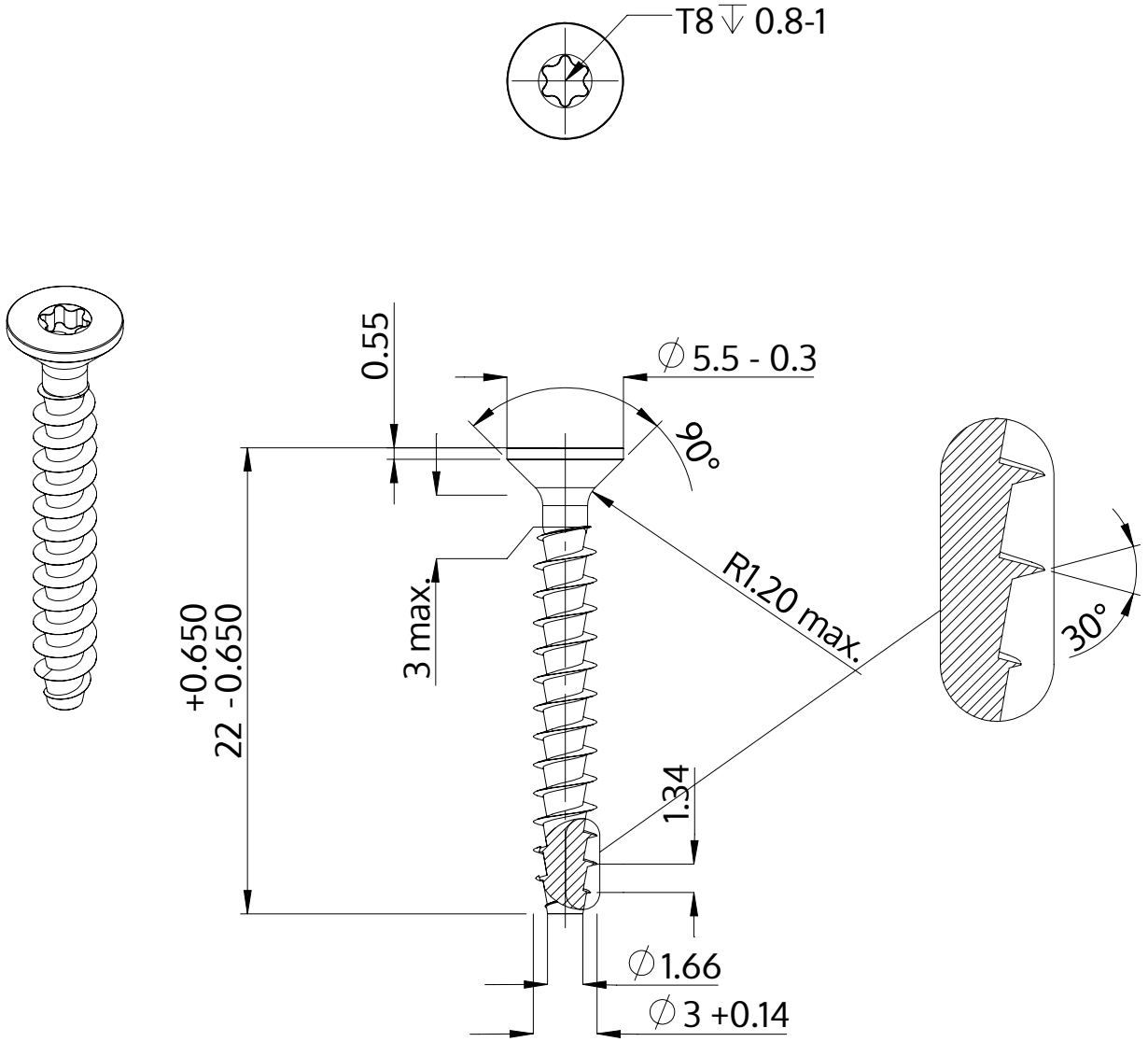

Описание	STP41A 3.0x22.0 - T8
Материал	сталь, упрочненная
Поверхность	Оцинковка 5-7µm, термообработка,синий / прозрачный пассивация
Вес	0.724 kg / 1000 Штука

SCREWERK	**STP41A0300220S**	
Метрический чертеж A4	Шкала None:1	2024-05