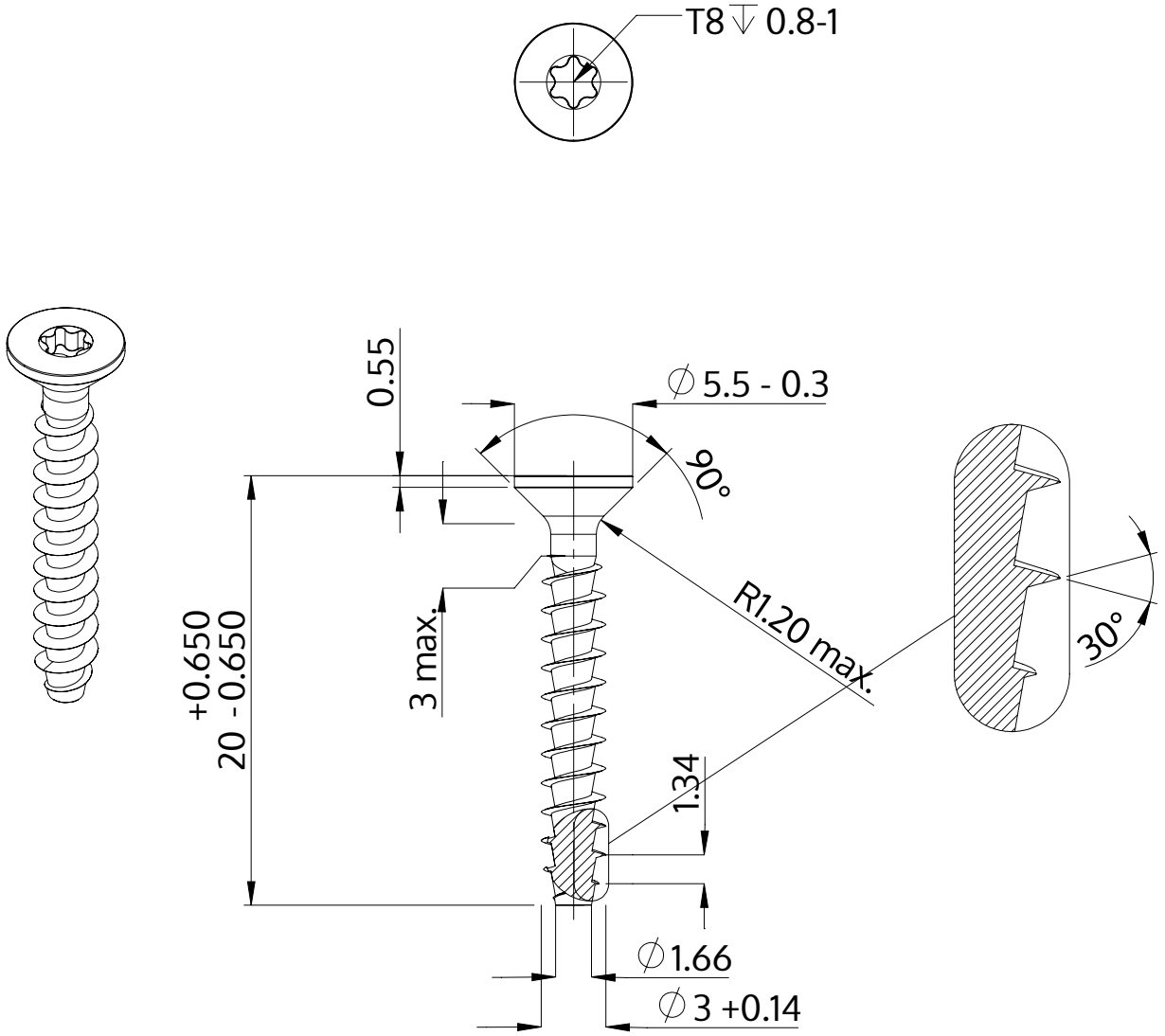

Описание	STP41A 3.0x20.0 - T8
Материал	Нержавеющая сталь A4
Поверхность	Светлый отжиг и пассивация
Вес	0.686 kg / 1000 Штука

SCREWERK	**STP41A0300200C**	
Метрический чертеж A4	Шкала 3:1	2024-10