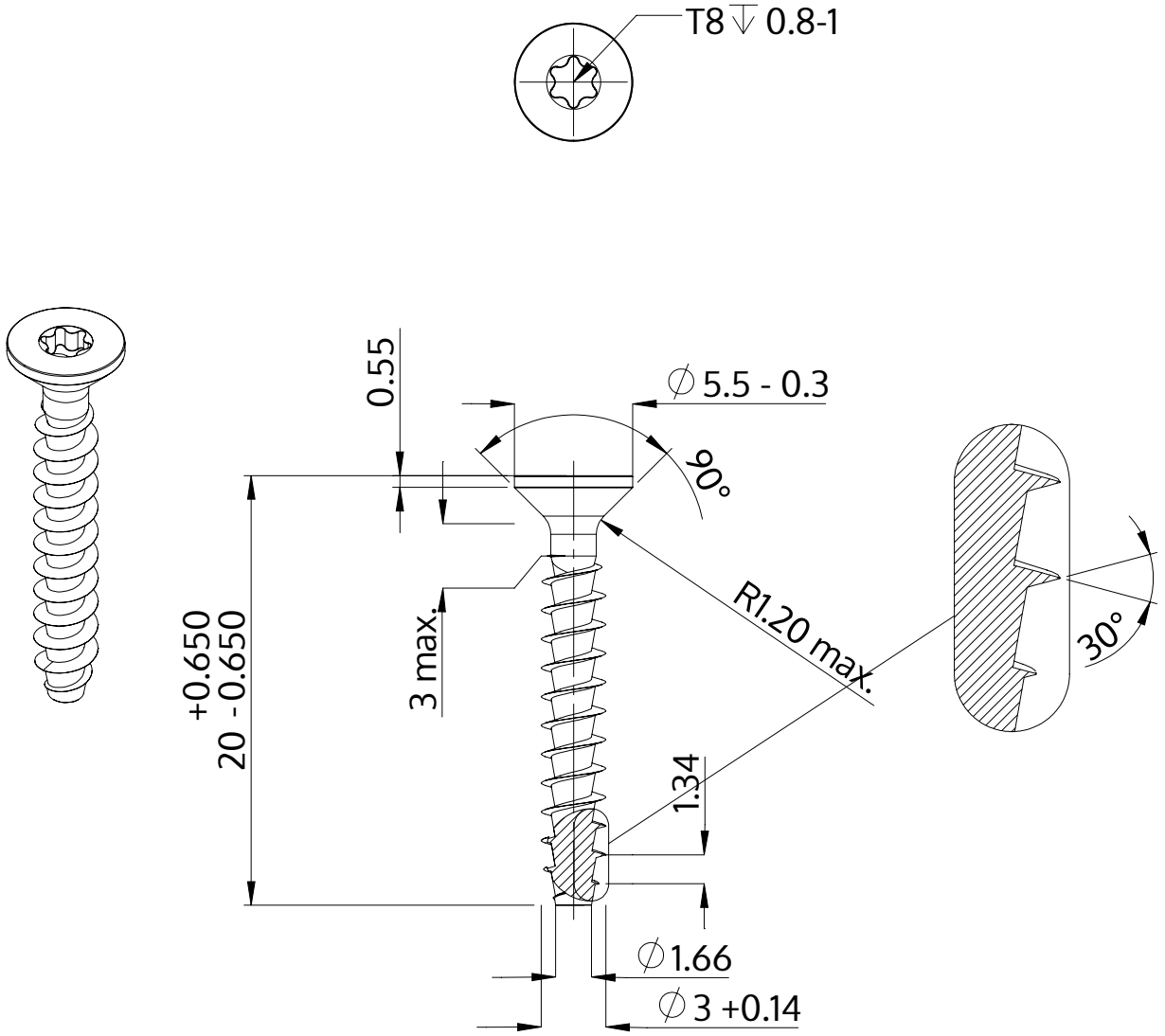


| | |
|---|---|
| Descriere | STP41A 3.0x20.0 - T8 |
| Material | oțel, călit |
| Exterior | zincat, Nichelat, pasivat negru / nu conține Cr-VI, recopt, ermetizat |
| Greutate | 0.686 kg / 1000 unități |

| | | |
|---|---|---|
| SCREWERK | **STP41A0300200B** | |
| Desen metric A4 | Scalarea 3:1 | 2024-10 |