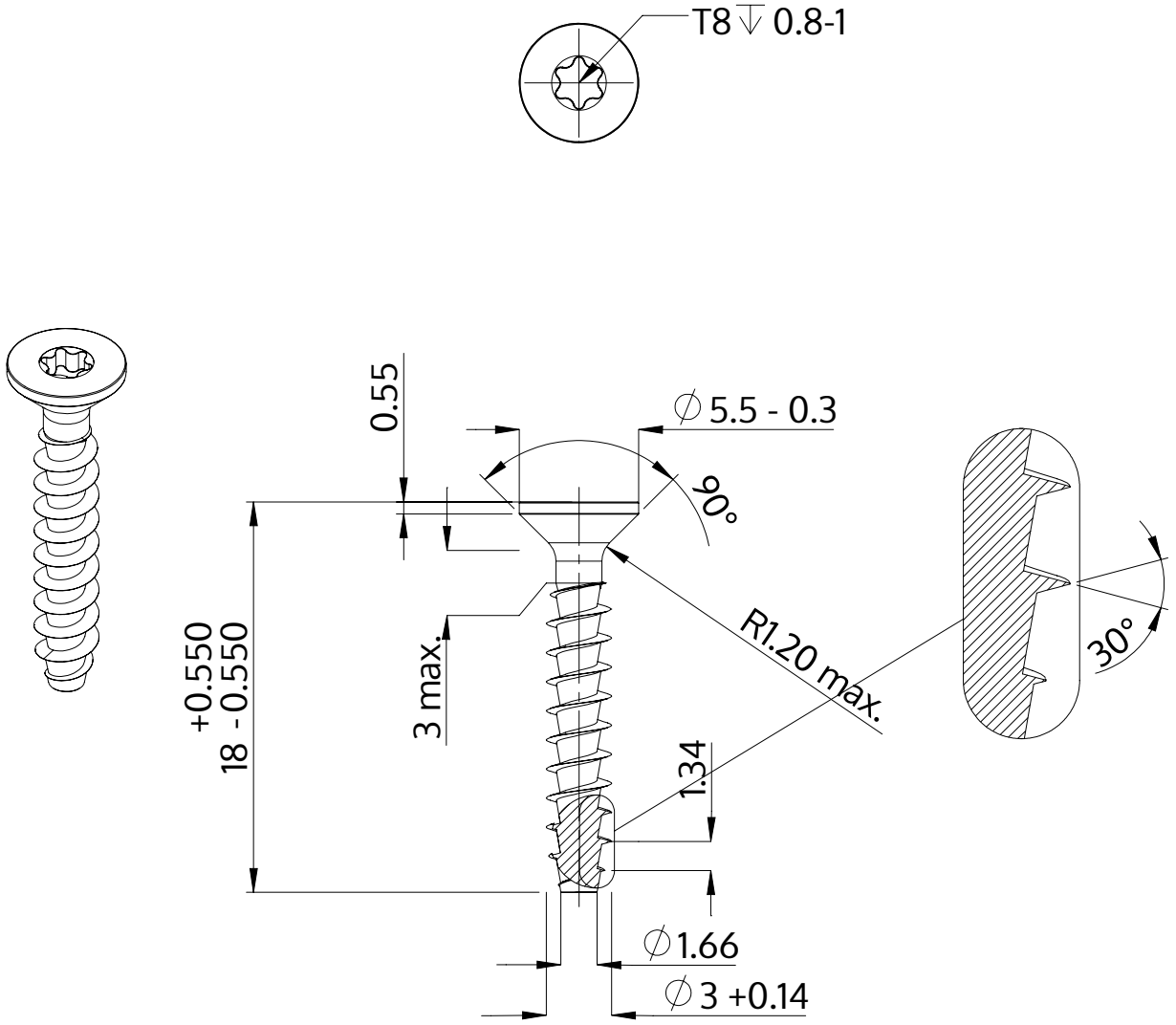

Descrizione	STP41A 3.0x18.0 - T8
Materiale	acciaio inossidabile A2
Superficie	bianco-decapato e passivato
Peso	0.628 kg / 1000 pezzi

SCREWERK	**STP41A0300180E**	
Disegno metrico A4	Scala 3:1	2024-10