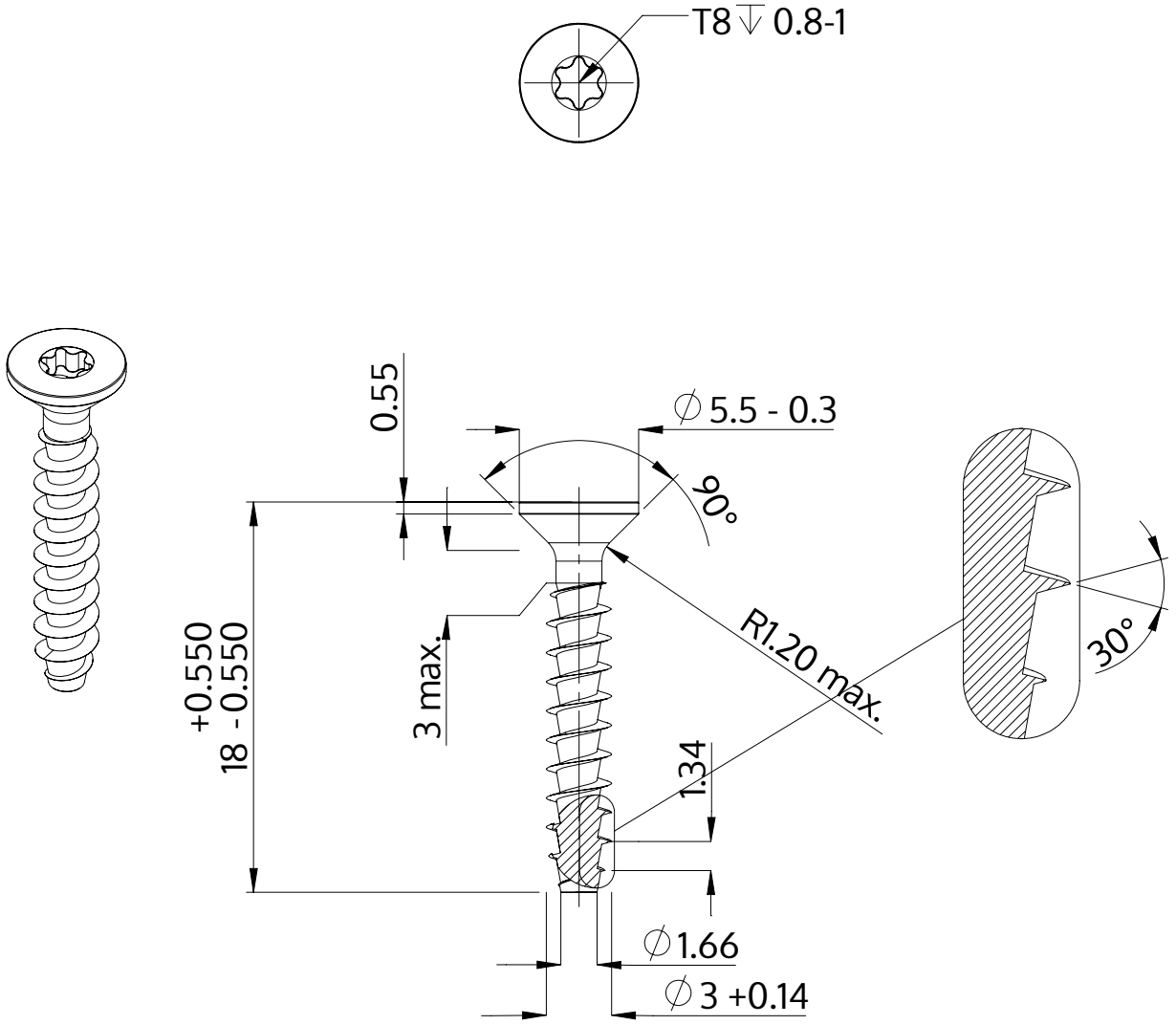

Opis	STP41A 3.0x18.0 - T8
Materiał	Stal, hartowana
Powierzchnia	ZiNi czarna-pasywowana, temperowana, uszczelniona
Waga	0.628 kg / 1000 sztuk

SCREWERK	**STP41A0300180B**	
Rysunek metryczny A4	Skala 3:1	2024-10