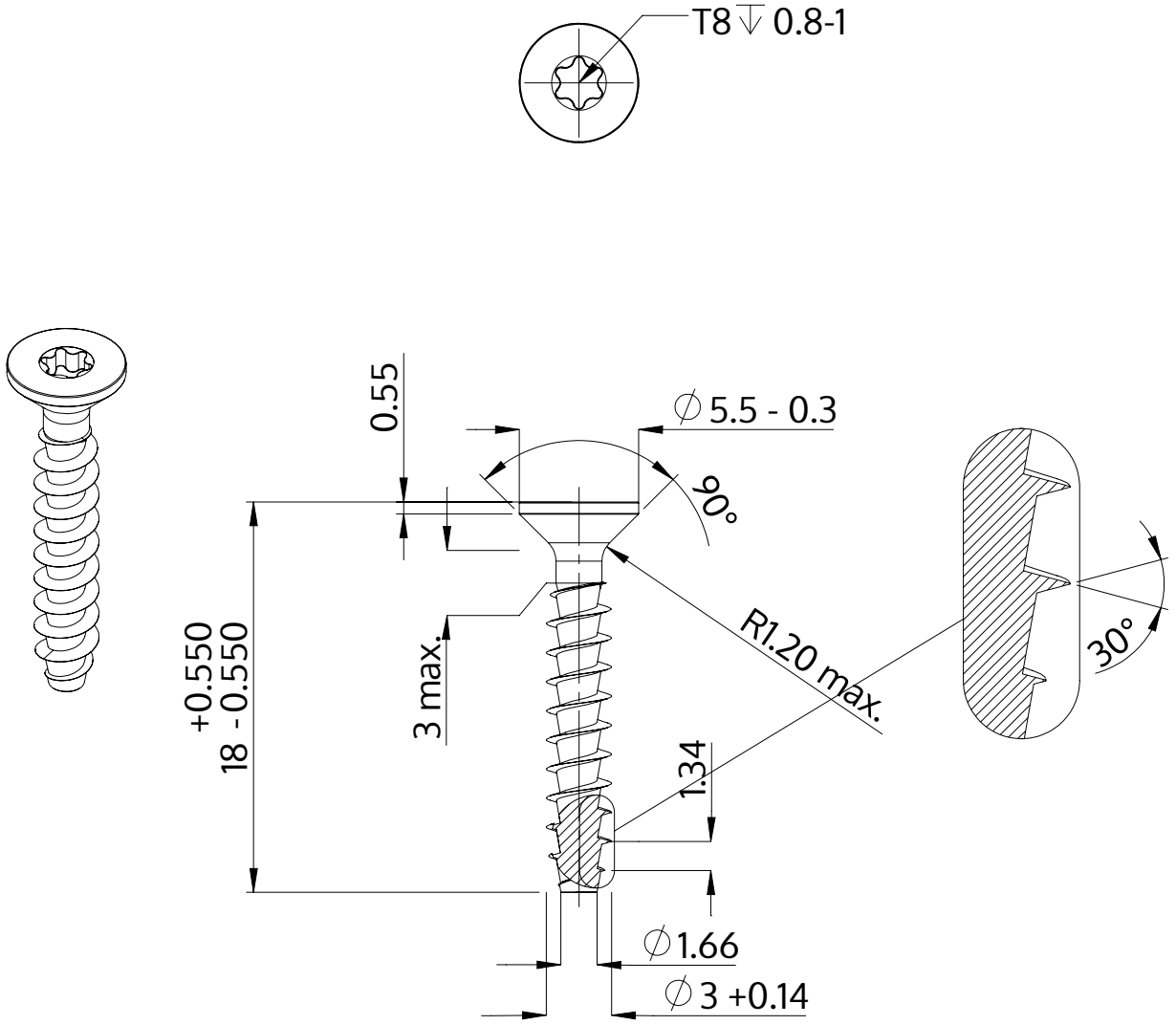

Popis	STP41A 3.0x18.0 - T8
Materiál	Temperovaná ocel
Povrch	ZiNi černá-pasivovaná+temperovaná+utěsněná
Hmotnost	0.628 kg / 1000 Kus

SCREWERK	**STP41A0300180B**	
Metric výkres A4	Měřítko 3:1	2024-10