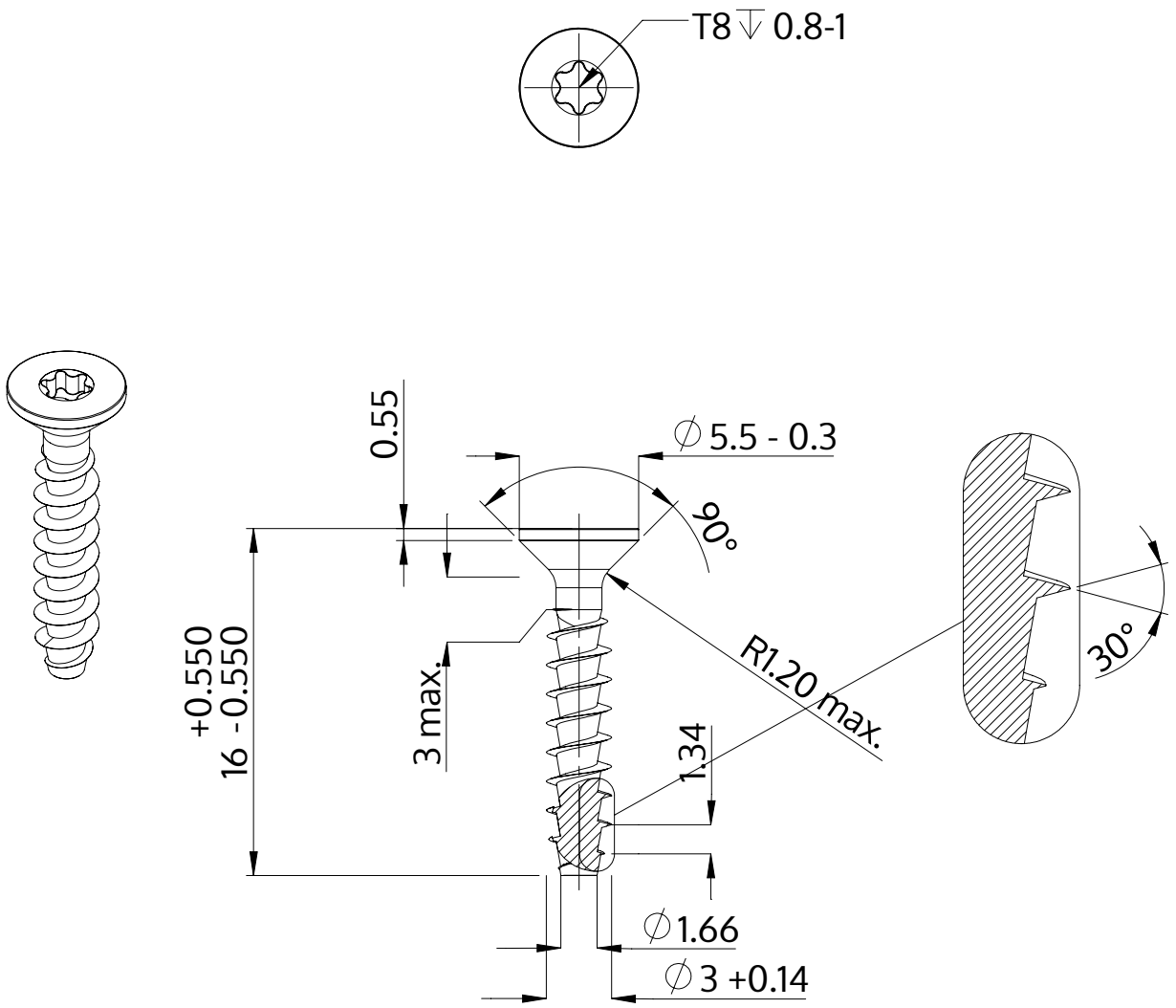

Descrição	STP41A 3.0x16.0 - T8
Material	inox A2
Superfície	Decapado e passivado
Peso	0.571 kg / 1000 peças

SCREWERK	**STP41A0300160E**	
Desenho Métrico A4	Escala 3:1	2024-10