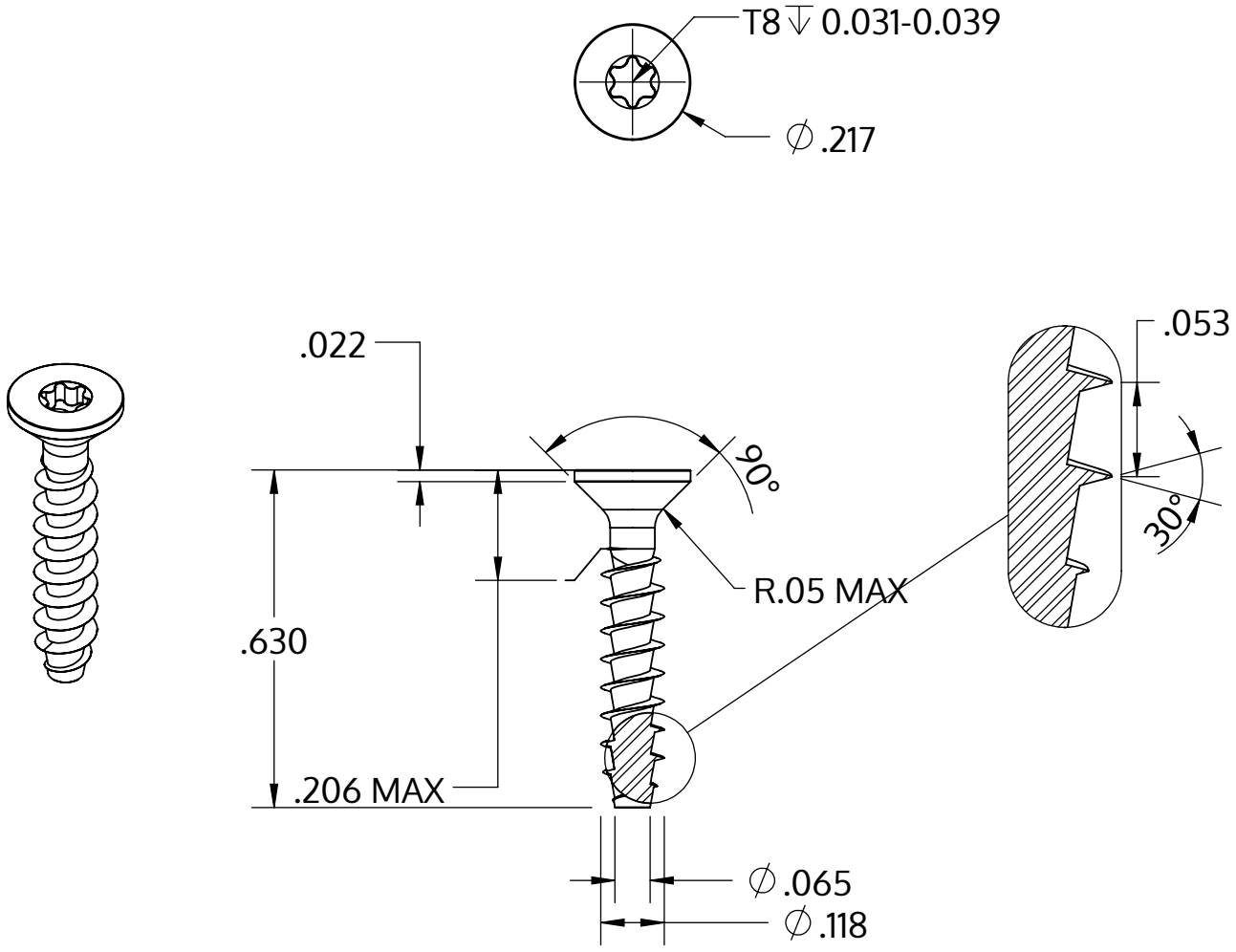

Metric size	M3 x 1.34 mm
US size (converted)	#4-19
	Tolerances [inch]
Length	+/- 0.021
Head diameter	+0 / -0.011
Head height	+/- 0.004
Thread diameter	+0.005 / -0

Beskrivelse	STP41A 3.0x16.0 - T8
Materiale	Ædelstål A2
Overflade	blank, bejdset og passiveret
Vægt	0.571 kg / 1000 stykke

SCREWERK	**STP41A0300160E**	
_Zoll Zeichnung Größe A	Skalering 3:1	2024-10