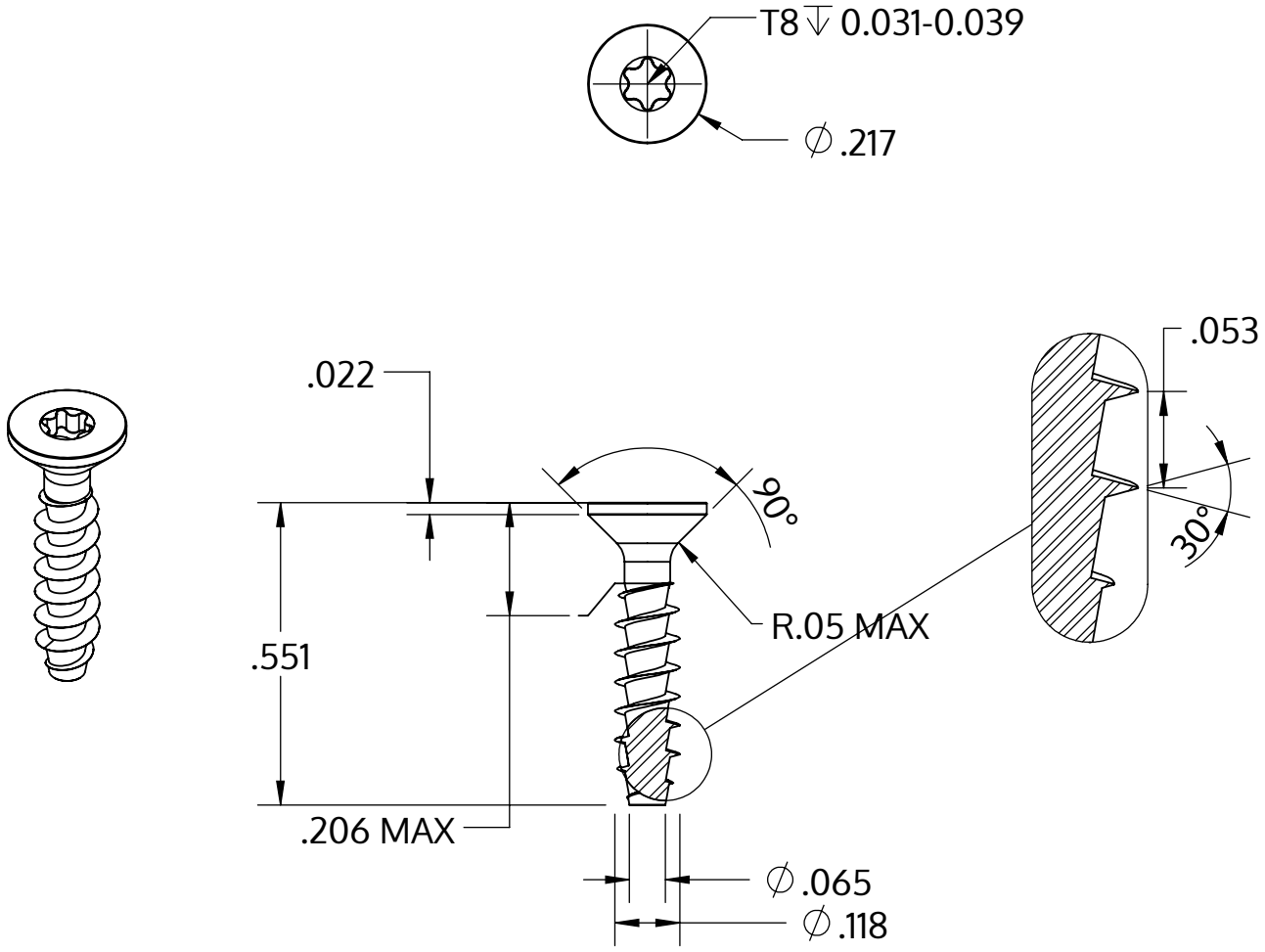

Metric size	M3 x 1.34 mm
US size (converted)	#4-19
	Tolerances [inch]
Length	+/- 0.021
Head diameter	+0 / -0.011
Head height	+/- 0.004
Thread diameter	+0.005 / -0

Beschrijving	STP41A 3.0x14.0 - T8
Materiaal	veredeld staal
Oppervlak	verzinkt 5-7 µm, getempert, blauw / transparant gepassiveerd
Gewicht	0.513 kg / 1000 stuk

SCREWERK	**STP41A0300140S**	
_Zoll Zeichnung Größe A	Schaal 3:1	2024-10