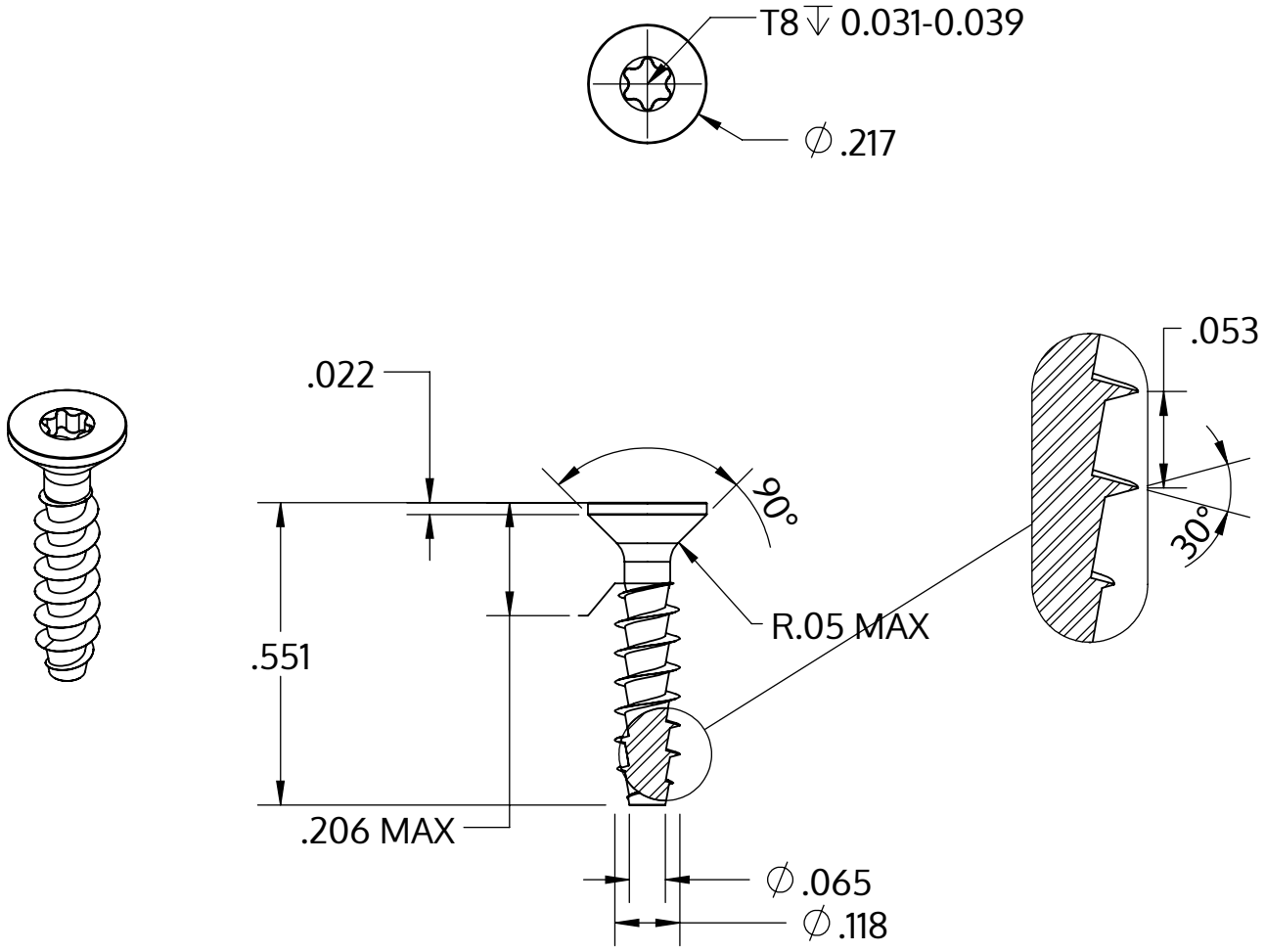


| | |
|---|---|
| Metric size | M3 x 1.34 mm |
| US size (converted) | #4-19 |
| | Tolerances [inch] |
| Length | +/- 0.021 |
| Head diameter | +0 / -0.011 |
| Head height | +/- 0.004 |
| Thread diameter | +0.005 / -0 |

| | |
|---|---|
| Beschreibung | STP41A 3.0x14.0 - T8 |
| Werkstoff | Stahl, vergütet |
| Oberfläche | ZnNi min. 5µm, schwarz passiviert, getempert, versiegelt |
| Gewicht | 0.513 kg / 1000 Stück |

| | | |
|---|---|---|
| SCREWERK | **STP41A0300140B** | |
| Zoll Zeichnung Größe A | Skalierung 3:1 | 2024-10 |