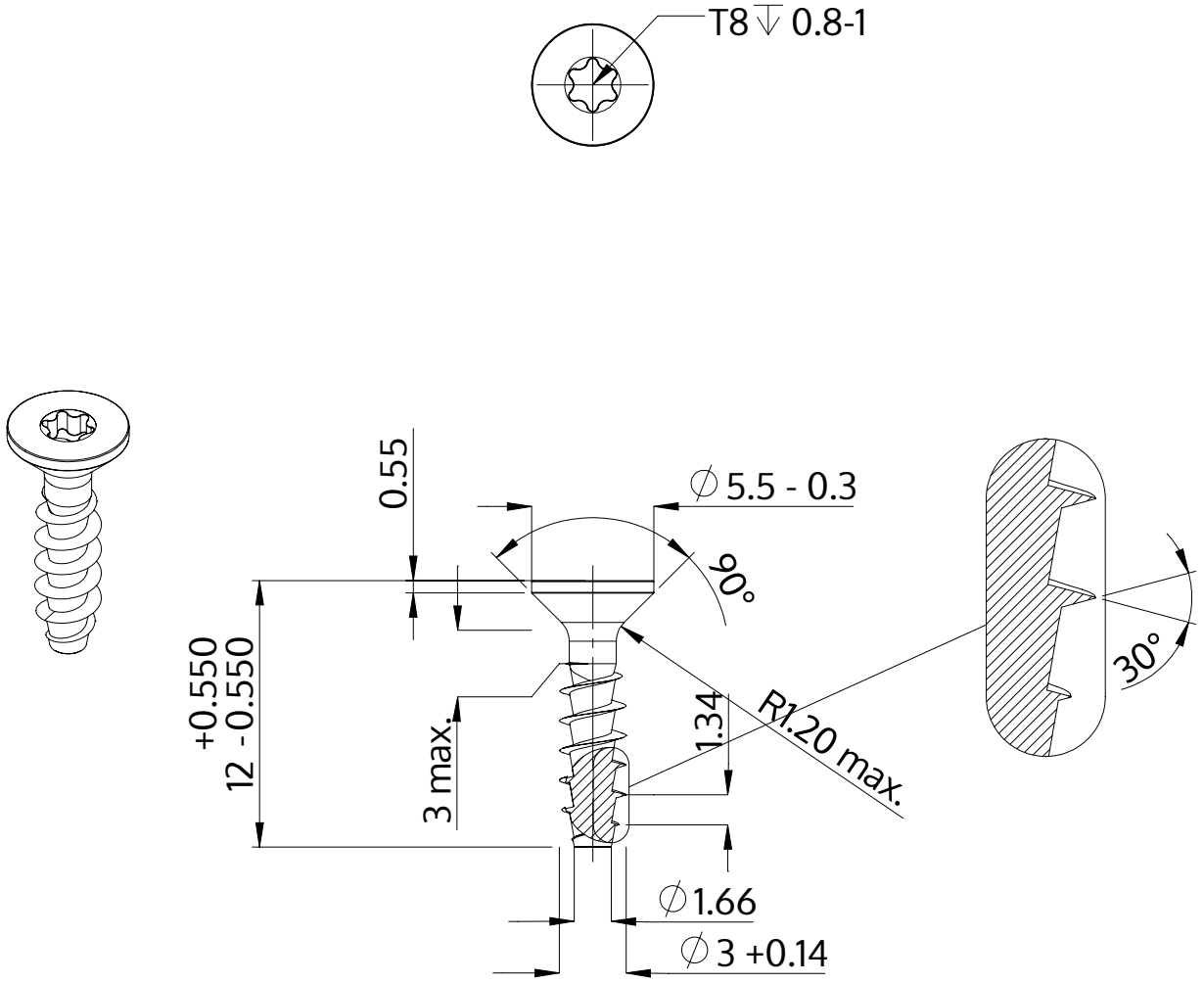

Descrição	STP41A 3.0x12.0 - T8
Material	aço, endurecido
Superfície	zincado 5-7 µm, galvanizado, azul / passivado transparente
Peso	0.456 kg / 1000 peças

SCREWERK	**STP41A0300120S**	
Desenho Métrico A4	Escala 3:1	2024-10