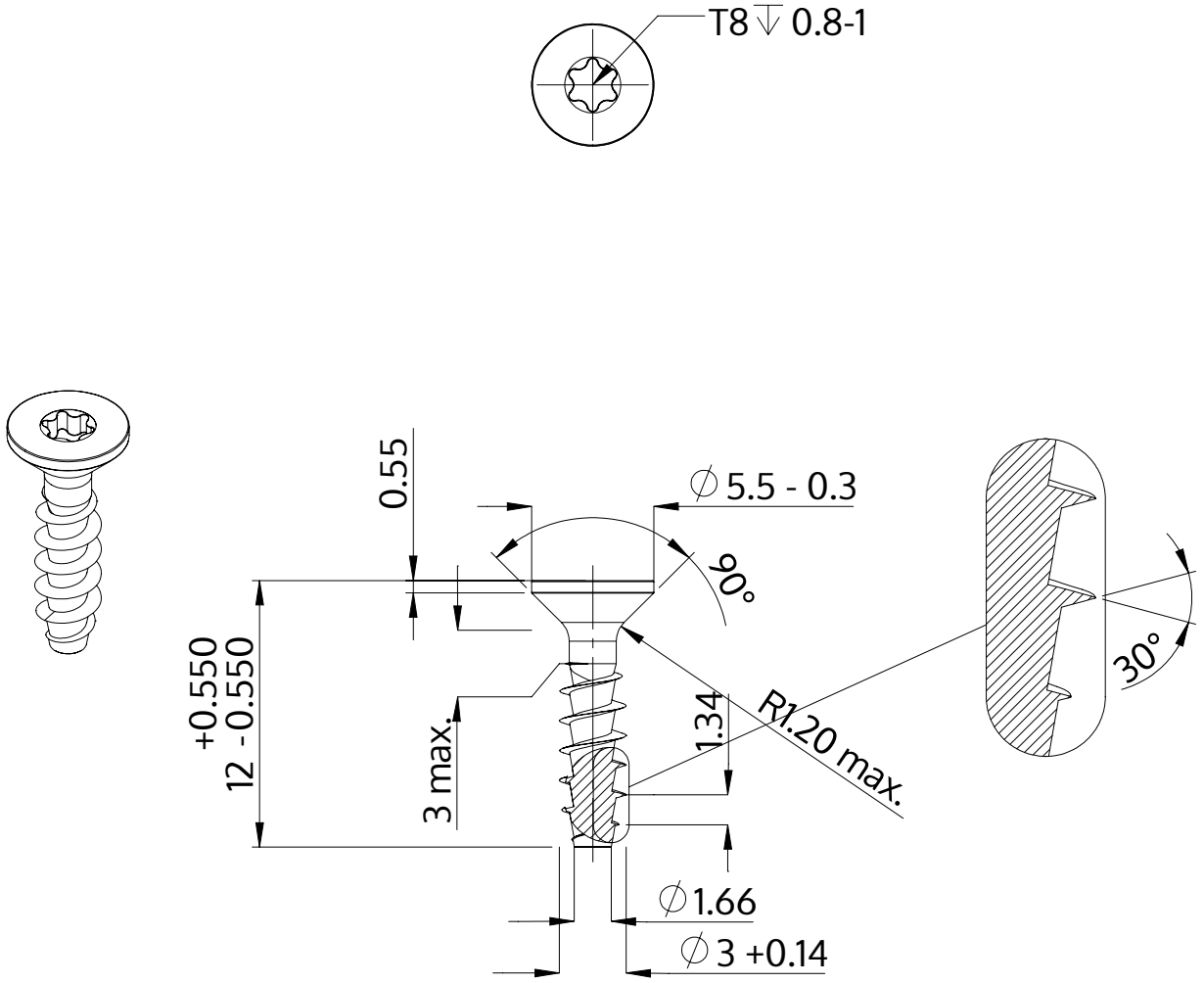

Descripción	STP41A 3.0x12.0 - T8
Material	Acero, endurecido
Superficie	galvanizado 5-7 micras, recocido, azul / pasivado transparente
Peso	0.456 kg / 1000 Piezas

SCREWERK	**STP41A0300120S**	
Diseño métrico	Escalada 3:1	2024-10