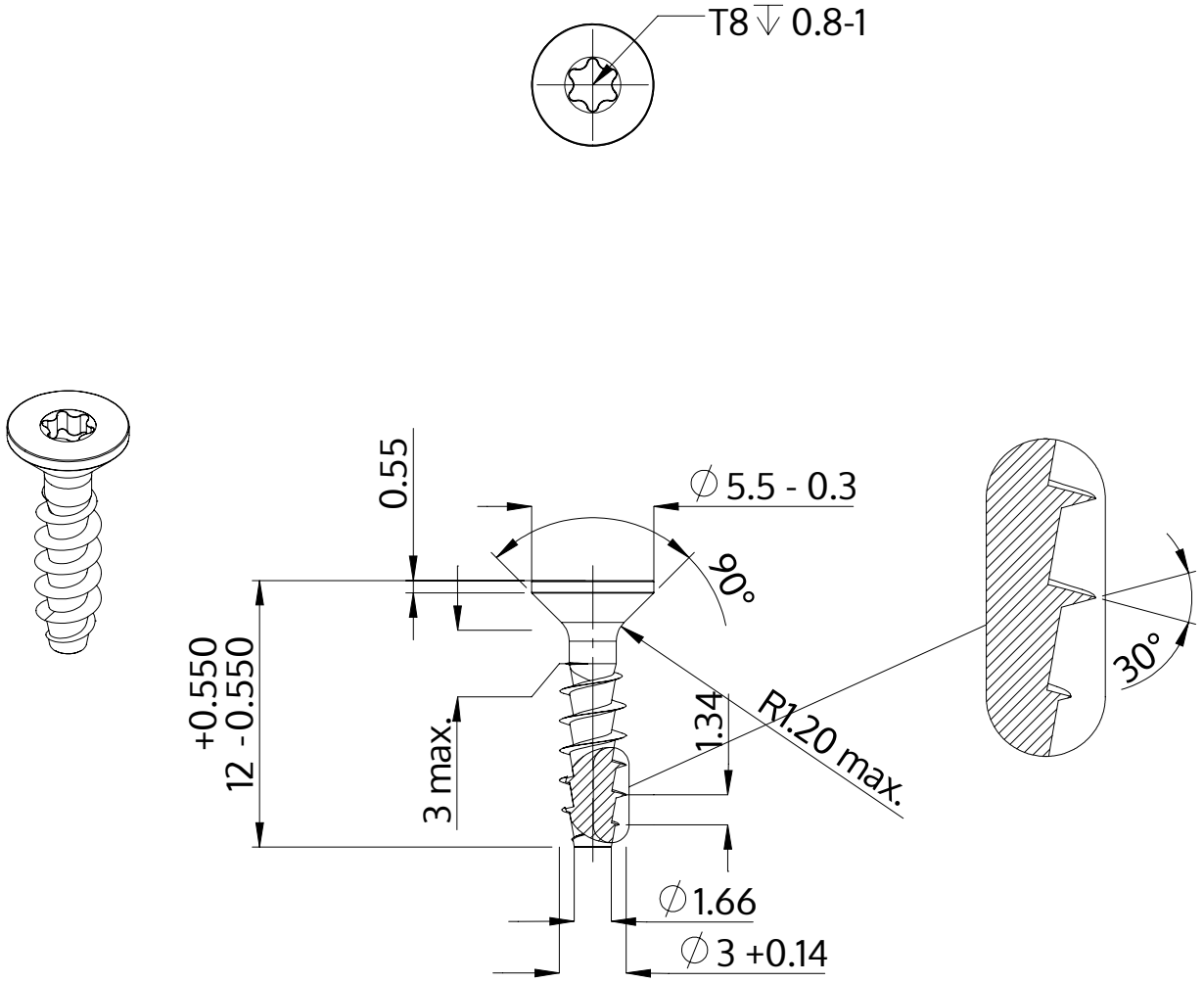

Açıklaması	STP41A 3.0x12.0 - T8
Malzeme	Çelik, sertleştirilmiş
Kaplama	ZnNi siyah-pasifleştirilmiştir, temperlenmistir, kaplanmış
Ağırlık	0.437 kg / 1000 Adet

SCREWERK	**STP41A0300120B**	
Metrik çizim A4	Ölçeklendirme None:1	2024-04