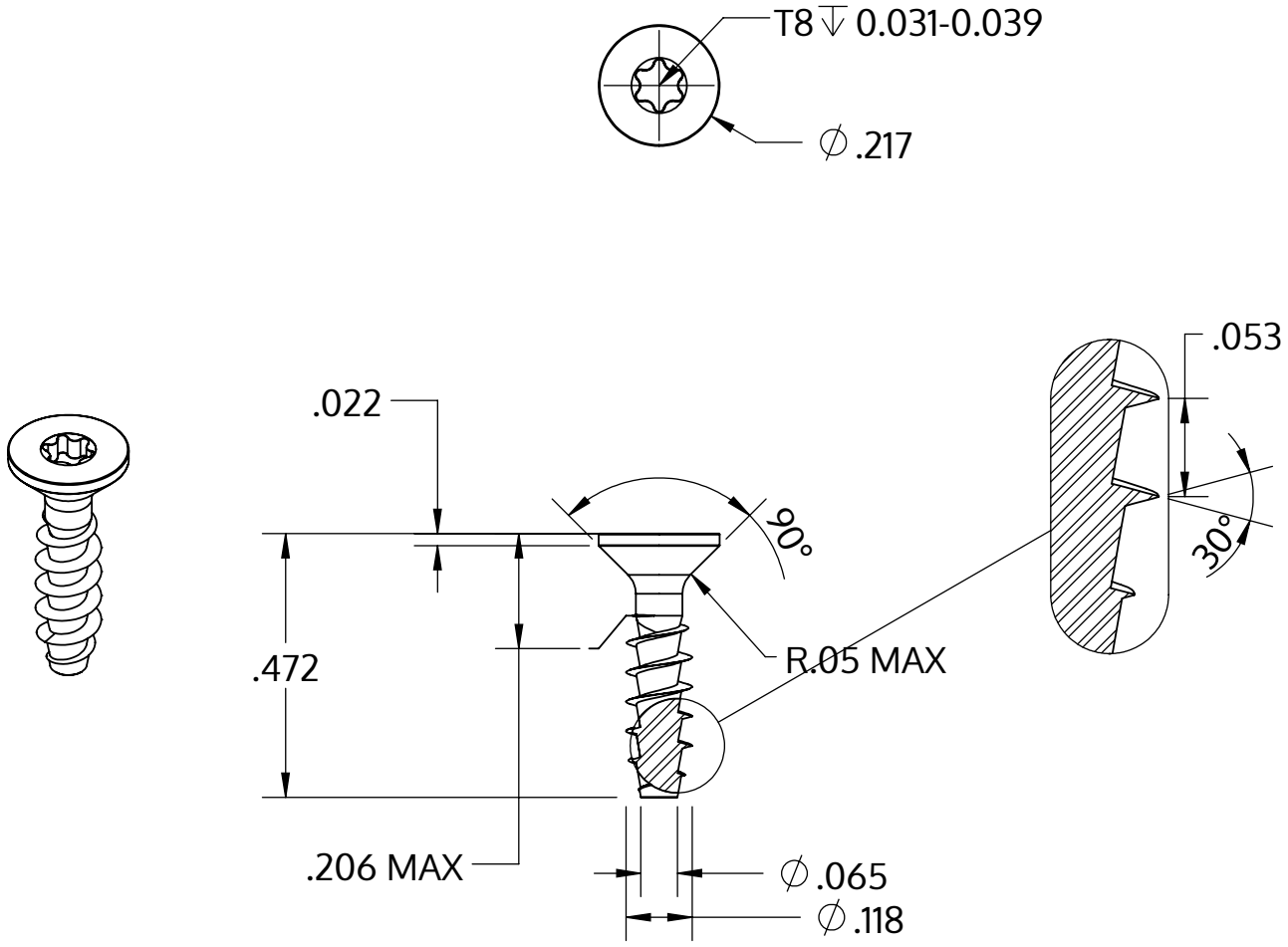

Metric size	M3 x 1.34 mm
US size (converted)	#4-19
	Tolerances [inch]
Length	+/- 0.021
Head diameter	+0 / -0.011
Head height	+/- 0.004
Thread diameter	+0.005 / -0

Description	STP41A 3.0x12.0 - T8
Matière	Acier,trempé et revenu
Surface	Zinc Nickel passivé noir, trempée, scéllée
Poids	0.456 kg / 1000 Unité

SCREWERK	**STP41A0300120B**	
_Zoll Zeichnung Größe A	Redimensionner 3:1	2024-10