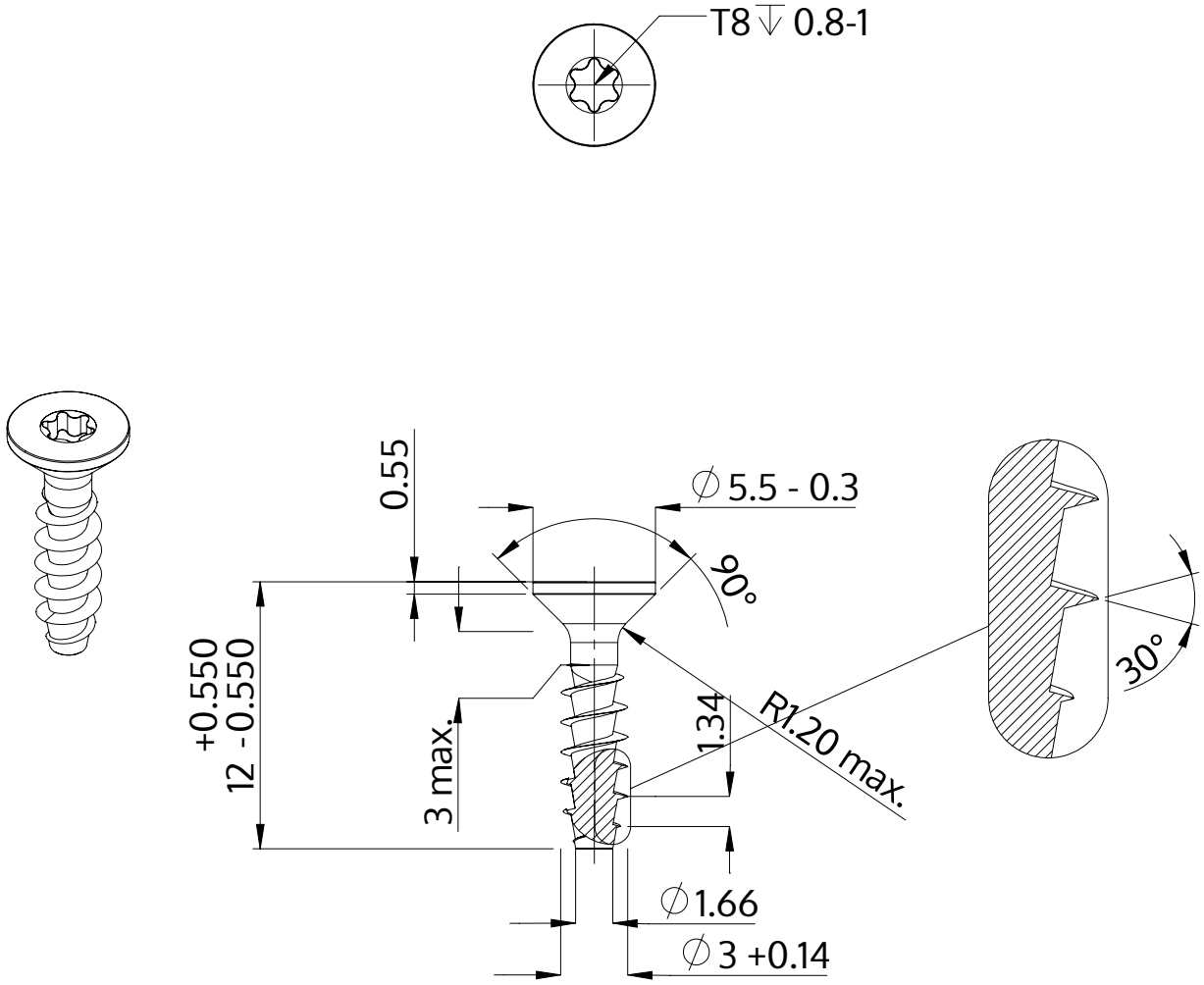

Description	STP41A 3.0x12.0 - T8
Matière	Acier,trempé et revenu
Surface	Zinc Nickel passivé noir, trempée, scéllée
Poids	0.456 kg / 1000 Unité

SCREWERK	**STP41A0300120B**	
Dessin métrique A4	Redimensionner 3:1	2024-10