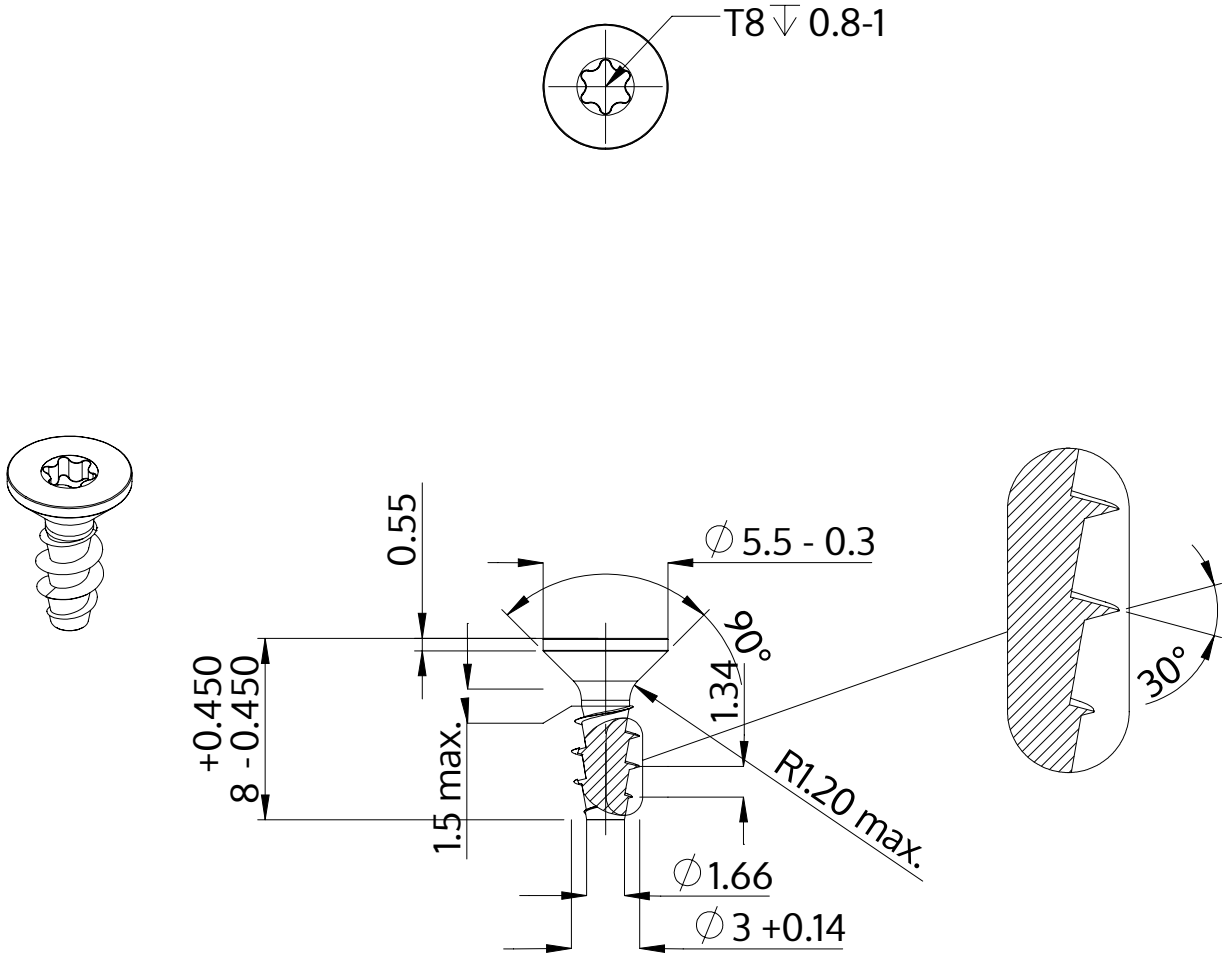

Descrizione	STP41A 3.0x8.0 - T8
Materiale	acciaio, temprato
Superficie	zincato 5-7 micron, ricotto, blu / trasparente passivato
Peso	0.341 kg / 1000 pezzi

SCREWERK	**STP41A0300080S**	
Disegno metrico A4	Scala 3:1	2024-10