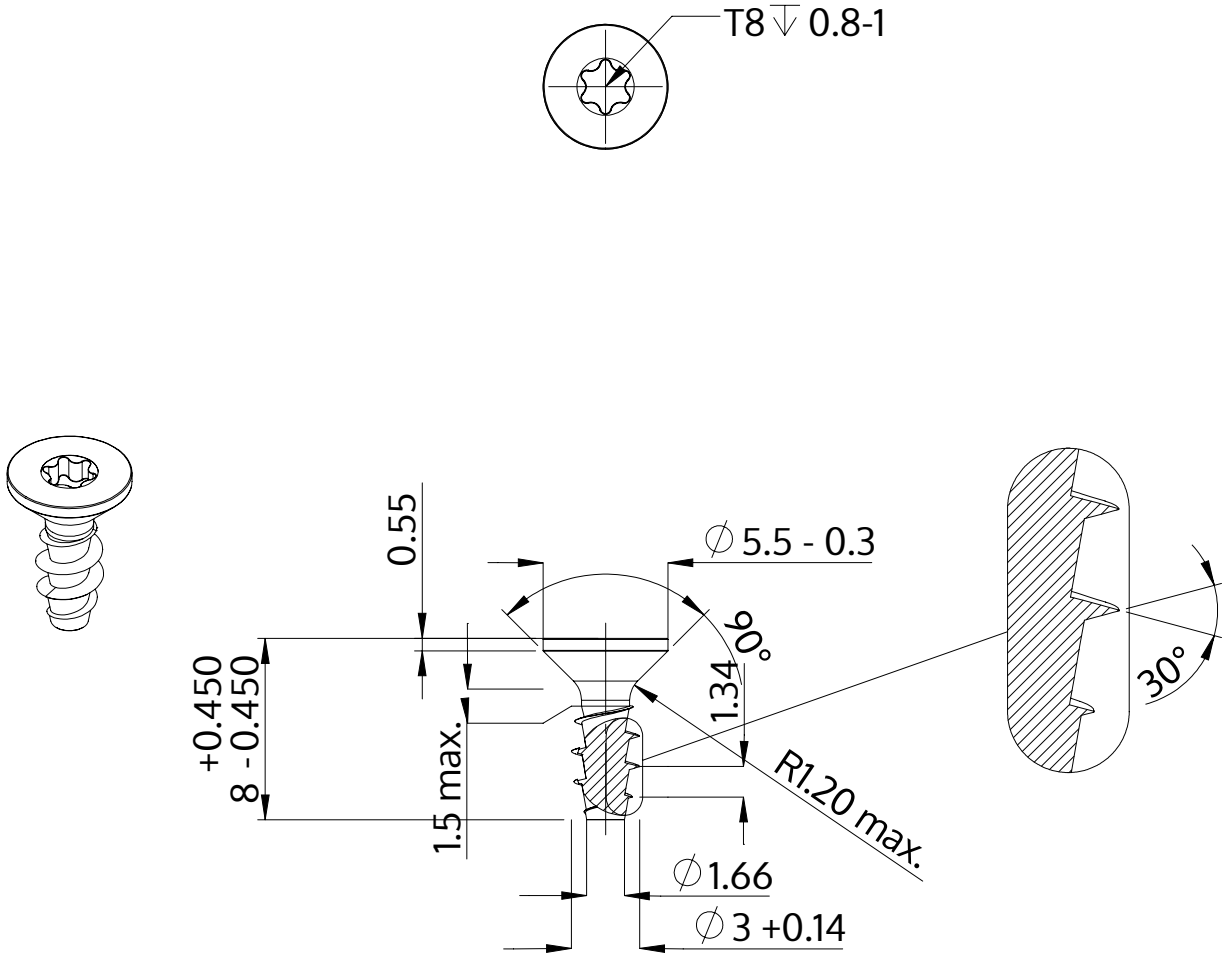

Descriere	STP41A 3.0x8.0 - T8
Material	oţel inoxidabil A2
Exterior	neacoperit, murat și pasivat
Greutate	0.341 kg / 1000 unități

SCREWERK	**STP41A0300080E**	
Desen metric A4	Scalarea 3:1	2024-10