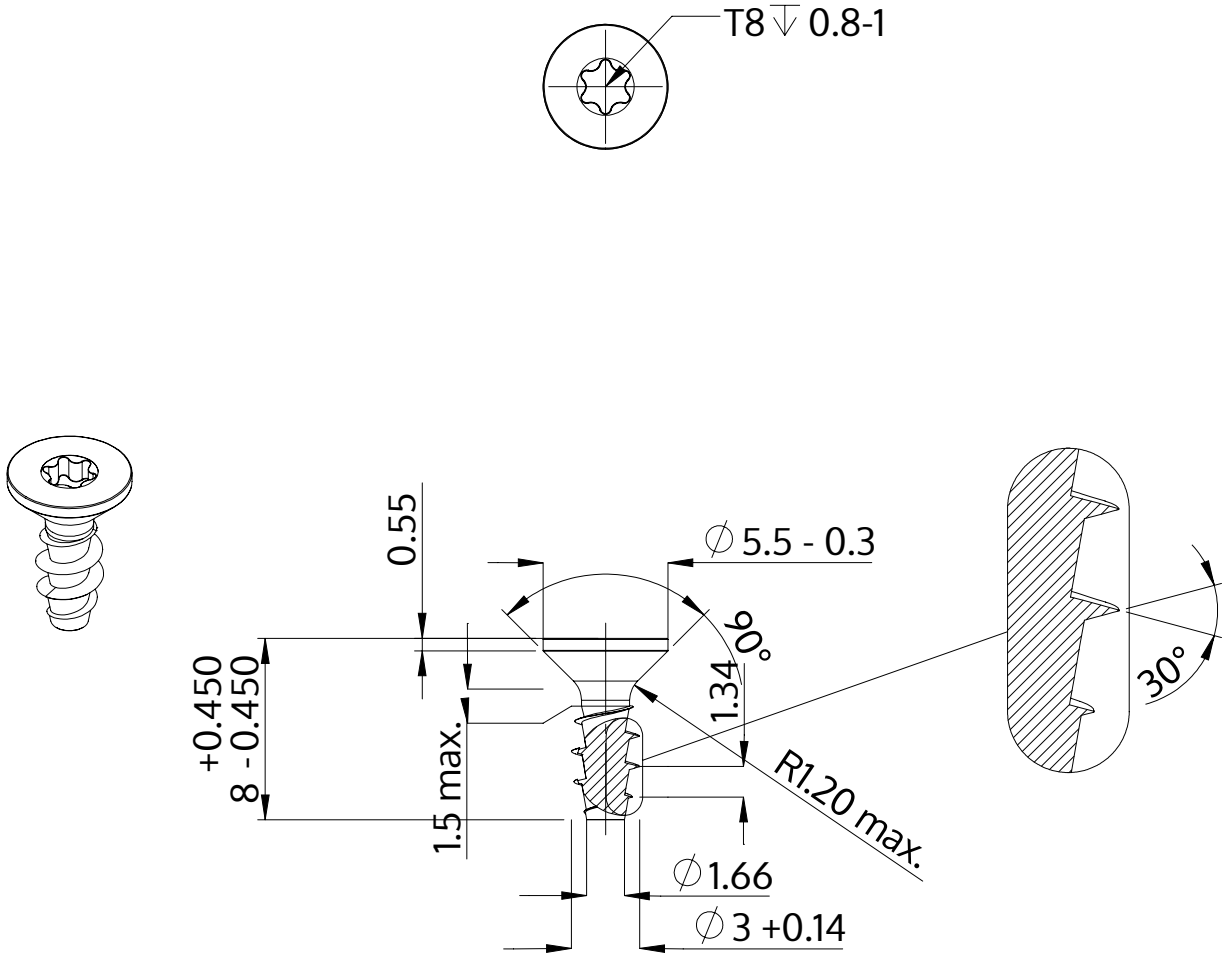

Opis	STP41A 3.0x8.0 - T8
Materiał	Stal szlachetna A4
Powierzchnia	Prosta, bejcowana i pasywowana
Waga	0.341 kg / 1000 sztuk

SCREWERK	**STP41A0300080C**	
Rysunek metryczny A4	Skala 3:1	2024-10